

CATALOGO 2026

ARREDO GIARDINO

CERAMICORION

indice

- LAMPADE
- TAVOLI E SEDIE
- SET
- GAZEBI
- CHAISE LONGUE
- ACCESSORI
- VASI - FIORIERE
- COLONNE DOCCIA
- CUCINE DA ESTERNO
- FORNI - BARBECUE
- MINI PISCINE
- SAUNA - CASETTE



CERAMICORION

LAMPADE

LAMPADE



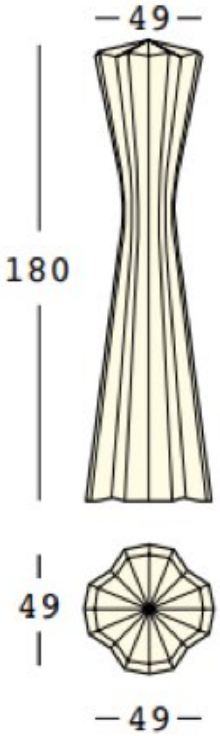

PLUST LAMPADA FROZEN

Art. 8339-98
Art. A4305
Art. A4194

indice



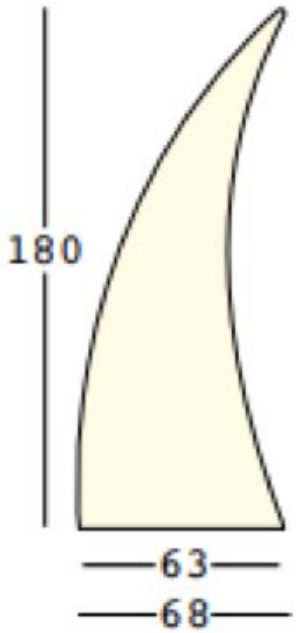

PLUST LAMPADA HORN

Art. 8234-98
Art. A4305

indice



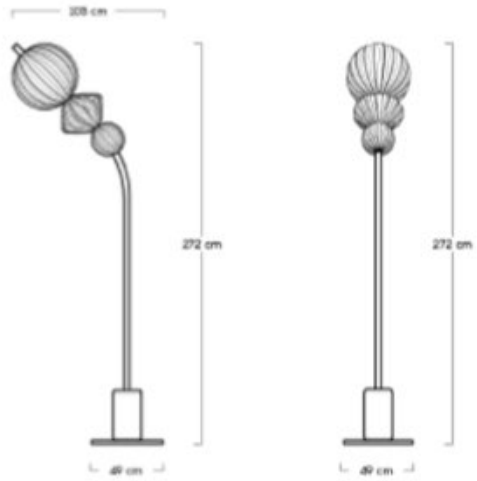

Misure:
H272 x L103 x W49

MYY LAMPADA JOY

(LAMPIONE)
Art. 622JOY

(PIANTANA con base)
Art. 621JOY

indice



LAMPADA
NON INCLUSA



Misure:
H180 x L80 x W80

MYY LAMPADA AGATA
Art. 604AGAT/051EU

indice



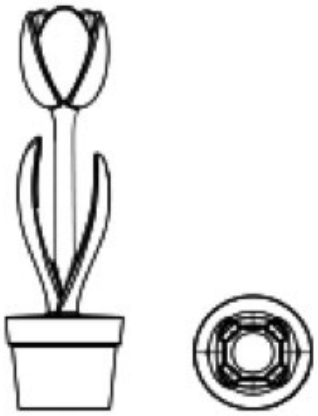

Misure:
H151 x L37 x W37

LAMPADA NON INCLUSA

MYY LAMPADA TULIP XL
CON PIASTRA
Art. 60111TUL/ILEU

indice





PLUST LAMPADA FADE

Art. 8454-U1 + A4743

Art. A4774

indice





→ 49 ↗ 49 ↑ 139

PLUST FADE LAMPADA M
LIGHT WHITE+ KIT LED
NAT+BASE INOX 41cm

Art. 8480-U1+A4895+A4196

indice



LAMPADA NON INCLUSA

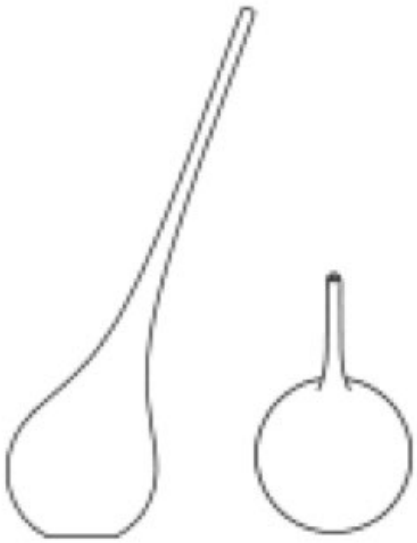

Misure:
H205 x L58

MYY LAMPADA AMPOULE XL
TRASPARENTE
Art. 804AMP-110

indice



LAMPADA NON INCLUSA

MYY PANDORA S LAMPADA TRASPARENTE
Art. 601PAN-110

MYY PANDORA M LAMPADA TRASPARENTE
Art. 602PAN-110

MYY PANDORA L LAMPADA TRASPARENTE
Art. 603PAN-110



Misure:
H131 x L55 x W55



Misure:
H167 x L44 x W44



Misure:
H203 x L40,5 x W40,5

indice



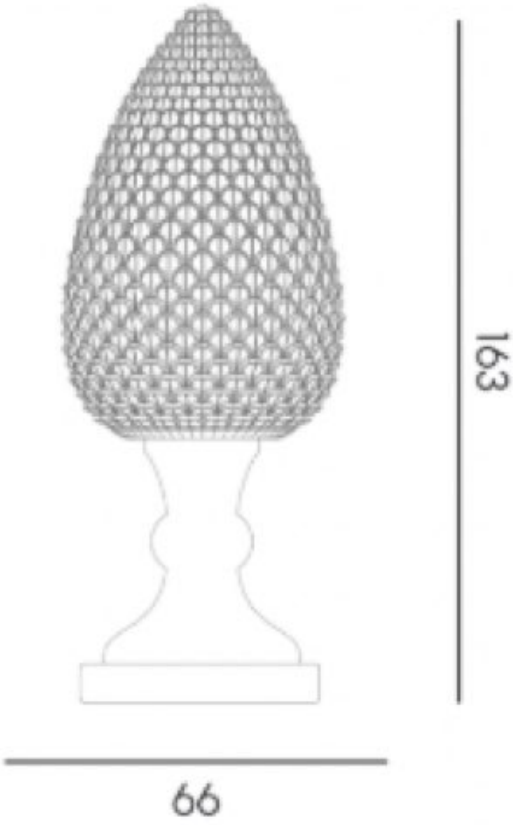

Misure:
H163 x L66 x W66 cm

MYY PINA PIANTANA
BIANCA
Art. 620PINA.01

indice



PLUST LAMPADA
TEBE LIGHT INDOOR &
OUTDOOR WHITE
LIGHT
ART. 8469-U1

PLUST KIT LUCE
IN&OUT HIGH XL LED
NATUR
ART. A4800

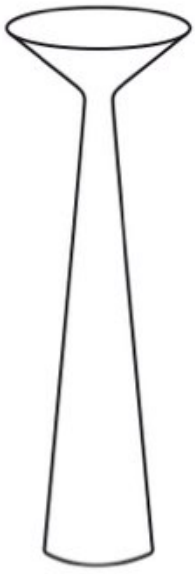

PLUST BASE INOX
STABILIZZ.E
FISSAGGIO cm.51
ART. A4194

→ 60 ↗ 60 ↑ 180

indice



LAMPADA NON INCLUSA

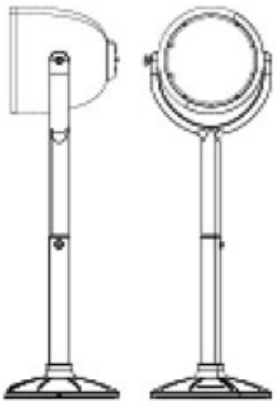

Misure:
H220 x L70 x W70

MYY LAMPADA
HOLLYWOOD
Art. 618HOL-92
MARRONE

indice

TAVOLI &SEDIE



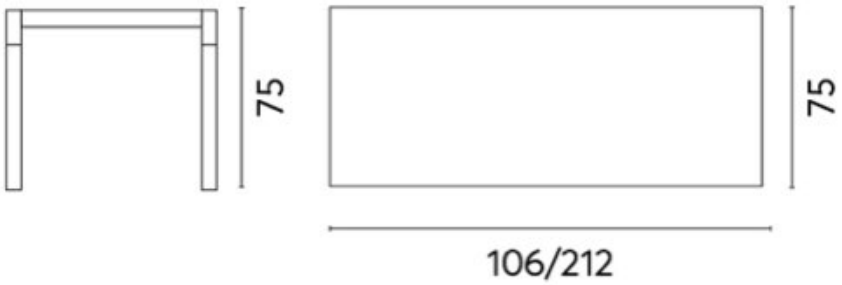

GW TAVOLO BALCONE CAPANNORI

106/212*75 ALU BIANCO

Art. RTA40B

indice





GW TAVOLO BALCONE CAPANNORI
106/212*75 ALU TORTORA
Art. RTA40T

indice





GW TAVOLO NAXOS 160/240*90 ALU
BIANCO- GAMBE SCORR

Art. RTA12B

indice





O ARR GW TAVOLO SANTORINI ALU BIANCO
265/330/398*110 DOPPIO ALLUNGO

Art. RTA13B

indice



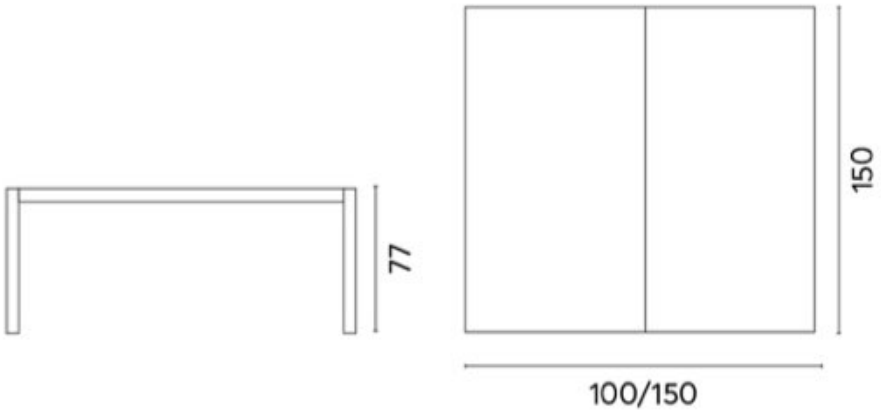

GW TAVOLO GIACINTO 100/150*150 ALU BIANCO- GAMBE SCORR

Art. RTA11B

indice



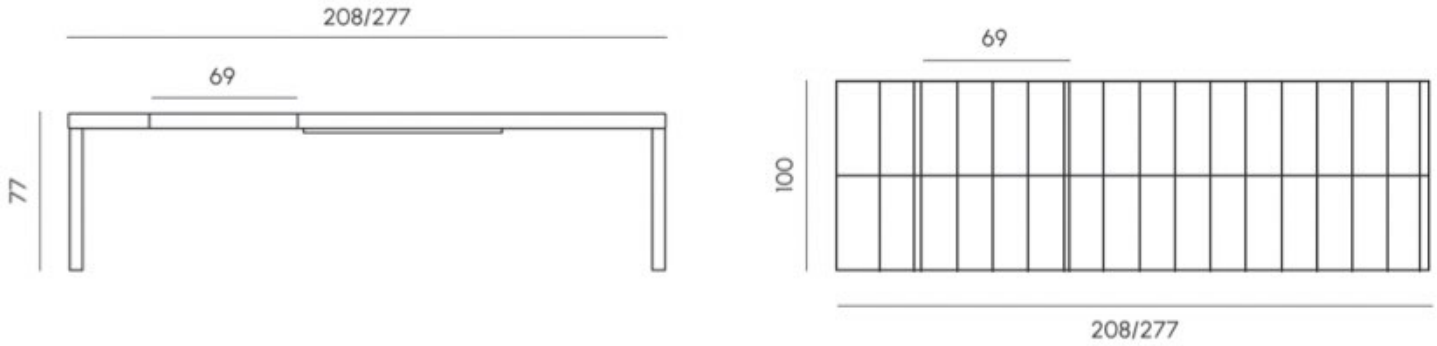

Misure:
H77 x L208/277 x W100

MYY MAJA TAVOLO DA PRANZO ALLUNG.
100*208/277 MATT WHITE
Art. 141MAJA.01

indice



GW TAVOLO DETROIT
ALLUNG. 225/300*100 GRIGIO
Art. MTV03G

indice



Misure:
Lunghezza: 190 cm; Larghezza: 100 cm; Altezza: 76 cm

RS YUKON TAVOLO C/PIANO TEAK 100*190
Art. 60-107

indice



Misure:
Larghezza: 61 cm; Profondità: 63 cm;
Altezza Schienale: 78 cm; Altezza seduta: 47 cm

RS MANHATTAN
POLTRONCINA
C/CUSC.SEDUTA
Art. 60-104

indice



GW TAVOLO ORLEANS

80X80 WICK WENGE'/R. WOOD

Art. STW55

indice



GW SEDIA REIMS

C/BRAC. WICKER WENGE'

Art. CHW50

indice







Misure:
H75 x L220 x W100

MYY TAVOLO PUSH DINNING
220x100 STRUTTURA BIANCA / PIANO
STONE TAO GREY
Art. 111PUSH
(SEDIE ESCLUSE)

indice





Misure:

H79 x L54,5 x W57 Misura seduta H46

MYY SEDIA PUSH

STRUTTURA BIANCA/ RIVESTIMENTO SILVER

Art. 226PUSH-117

SENZA CUSCINO

Art. 226PUSH-117 + J239

CON CUSCINO

indice



sedia con gambe



Misure:
H79 x L56 x W60

MYY SET CHIPS
TAVOLO + 4 SEDIE
Art. 10410CHIP-117
Art. 20018CHIP-117

indice



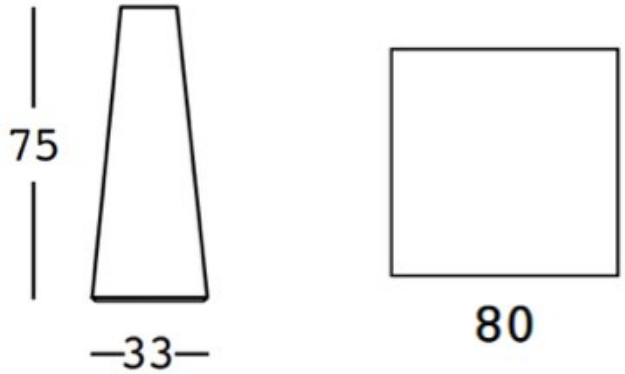

PLUST SET FURA DINING

TAVOLO STRUTTURA NERA CON PIANO IN HPL
Q.80X80 BIANCO
+ 2 SEDIE BIANCO/NERO

Art. 6420-87+A4492

Art. 6427-87

indice



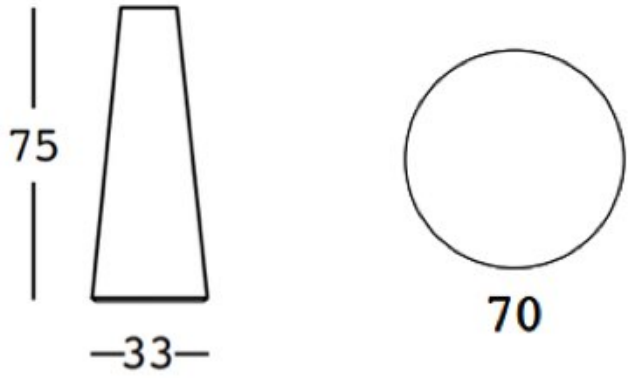

PLUST SET FURA DINING

TAVOLO BIANCO CON PIANO IN HPL D.70 NERO
+ 2 SEDIE NERO/AZZURRO

Art. 6420-C2+A4491

Art. 6428-70

indice



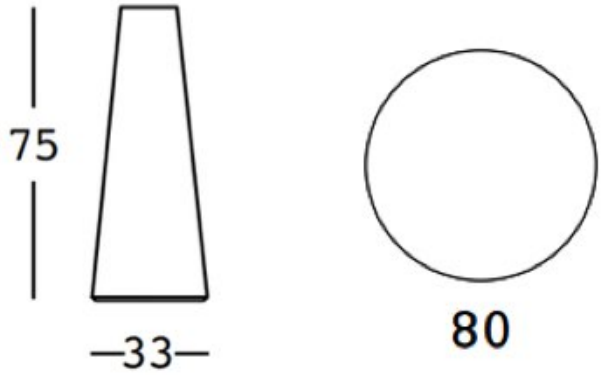

PLUST SET FURA DINING

TAVOLO SABBIA CON PIANO IN HPL D.80 BIANCO

+ 2 SEDIE NERO/AZZURRO

Art. 6420-M9+A4494

Art. 6427-87

indice



SOLO BASE

MYY CONTRACT SOLO BASE 3 RAZZE H.75

COLORI: BIANCO OPACO

Art. 113PUSH/222

(PIANO ESCLUSO)

N.B: DA SCEGLIERE E PREVENTIVARE PIANO IN GRES

indice



SOLO BASE

MYY CONTRACT SOLO BASE 3 RAZZE H.75

COLORI: GUNMETAL

Art. 113PUSH-223

(PIANO ESCLUSO)

N.B: DA SCEGLIERE E PREVENTIVARE PIANO IN GRES

indice



MYY CONTRACT SOLO BASE 4 RAZZE H.75
COLORE BIANCO OPACO
Art. 115PUSH/222
(PIANO ESCLUSO)

N.B: DA SCEGLIERE E PREVENTIVARE PIANO IN GRES

indice



SOLO BASE

MYY CONTRACT SOLO BASE ALTO H109
(PIANO ESCLUSO)
COLORE GUNMETAL
Art. 116PUSH-223

N.B: DA SCEGLIERE E PREVENTIVARE PIANO IN GRES

indice



SOLO BASE

MYY PUSH SOLO STRUTTURA TAVOLO D=120
STR. SAND GREY
Art. PUSH-BASE 120
(PIANO ESCLUSO)

indice



SOLO BASE

MYY PUSH SOLO STRUTTURA TAVOLO D=160
STR. GUNMETAL
Art. PUSH-BASE
(PIANO ESCLUSO)

indice



SOLO STRUTTURA

MYY PUSH SOLO STRUTTURA TAVOLO 180*90
MATT WHITE
Art. PUSH-STRUTT.222
(PIANO ESCLUSO)

MYY PUSH SOLO STRUTTURA TAVOLO 180*90
METAL.SAND GREY

Art. PUSH-STRUTT.358
(PIANO ESCLUSO)

LASTRA 12mm
LAVORAZIONE LASTRA

indice



SOLO BASE

STRUTTURA BEGIN
SOLO STRUTTURA ALLUMINIO NERO L.150
Art. 105BEGI-210-STR

N.B: DA SCEGLIERE E PREVENTIVARE PIANO IN GRES

indice



SOLO BASE

GW SOLO BASAMENTO QUADRO 39*39/
TUBO 6*6 GR. ANTRACITE
Art. BA603
(PIANO ESCLUSO)

N.B: DA SCEGLIERE E PREVENTIVARE PIANO IN GRES

indice



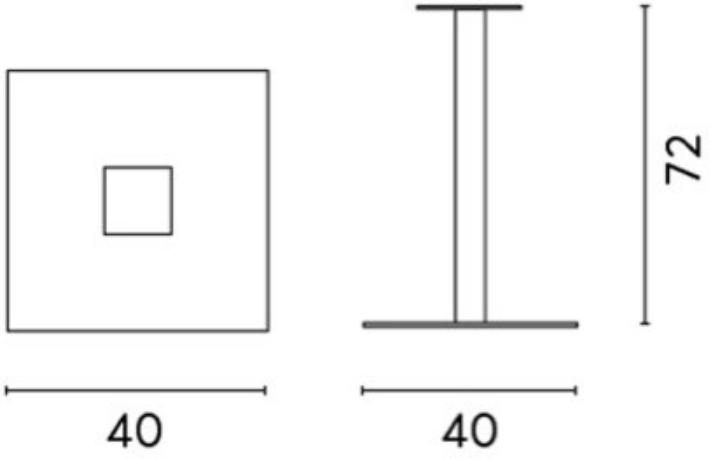

GW BASAMENTO QUADRO 40*40cm /
TUBO 60*60mm BIANCO

Art. BA005B

indice



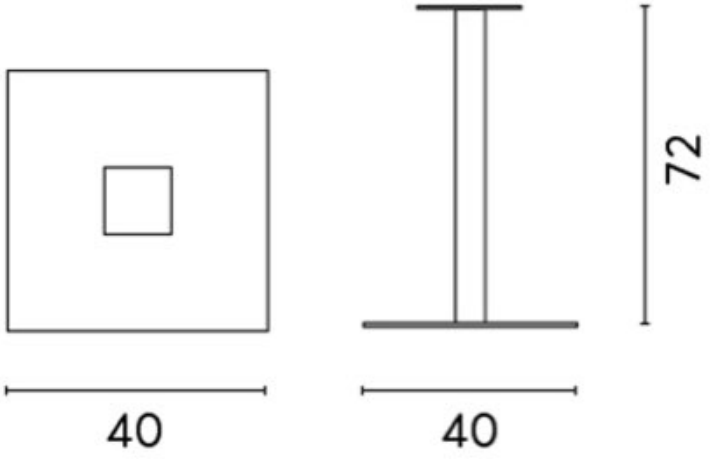

GW BASAMENTO QUADRO 40*40cm /
TUBO 60*60mm TORTORA

Art. BA005T

indice



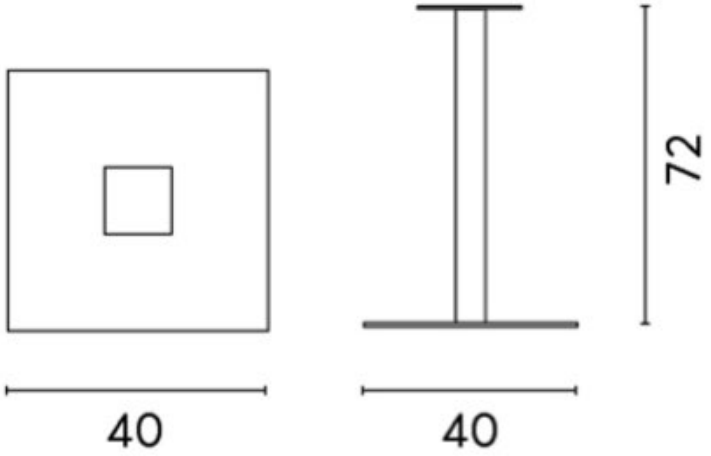

GW BASAMENTO QUADRO 40*40cm /
TUBO 60*60mm ANTRACITE

Art. BA005G

indice



TAVOLO ORION

BASE IN ALLUMINIO NERA + PIANO IN GRES PORCELLANATO DA 20mm L. 270 P. 104

indice



TAVOLO PUSH 160

MYY BASE PUSH STRUTTURA D.160 ALLUMINIO GUNMETAL
PIANO IN GRES PORCELLANATO NOIR DESIR SP.20mm
DIAMETRO 120cm

indice



MYY PUSH TAVOLO DA PRANZO D=160

PIANO BLACK STR.SAND GRAY

Art. 124PUSH-01GL-90

indice



TAVOLO PUSH 120

MYY BASE PUSH D.120 ALLUMINIO GUNMETAL
CON PIANO IN GRES PORCELLANATO NOIR DESIR
SP.20mm
DIAMETRO 110cm

indice



TAVOLO PUSH SAND GREY 180

MYY BASE PUSH ALLUMINIO SAND GREY
PIANO IN GRES PORCELLANATO SP.12mm
L.180 P.90

indice



TAVOLO PUSH MATT WHITE +
LAVORAZIONE LASTRA + LASTRA L. 200 P. 110

indice



TAVOLO BIOS SABBIA

BASE STRUTTURA BIOS ALLUMINIO SABBIA
PIANO IN GRES PORCELLANATO SP.12mm
L.160 P.90

indice



TAVOLO INGENIA KALUA 140/200*90*75 GRIGIO
CH.VELV.ANT.GRIGIO
Art. 42.70

SEDIA COLLEGE ANTRACITE/BIANCO
Art. 44.67-M310-Z031

indice



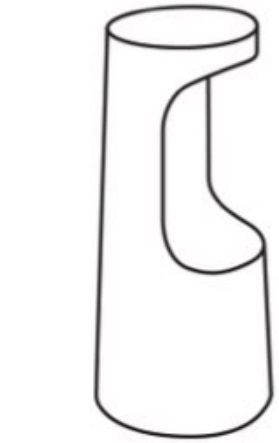

→ 34 ↗ 34 ↑ 75

PLUST FURA SGABELLO
ROSMARINO
Art. 6294-L4

PLUST FURA SGABELLO
BIANCO
Art. 6294-C2

indice



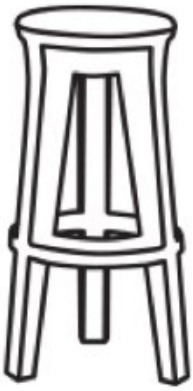

→ 39 ↗ 38 ↑ 74

PLUST FROZEN
SGABELLO BIANCO
Art. 6313-C2

indice



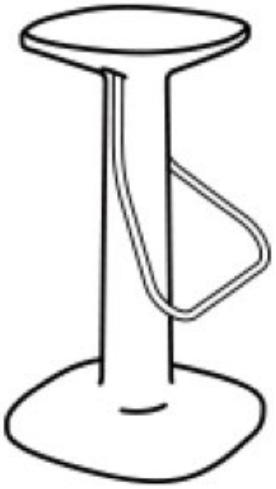

→ 40 ↗ 40 ↑ 74

PLUST
SGABELLO TOOL
H74 C/POGGIAPIEDI
BIANCO
Art. 6379-C2

indice



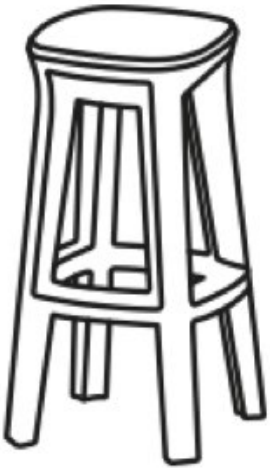

→ 37 ↗ 37 ↑ 74

PLUST
SGABELLO FROZEN
QUADRO
H74 NERO PERLA
Art. 6342-87

indice



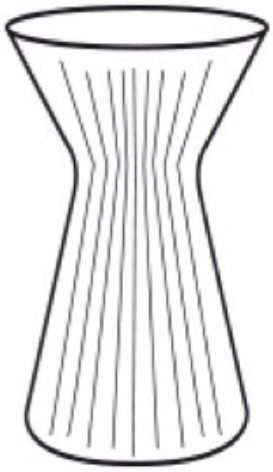



PLUST FADE
SGABELLO BASSO ARGILLA
Art. 6472-T9

indice



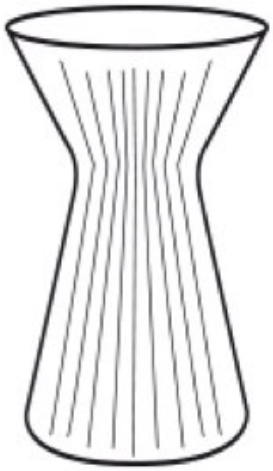

→ 38 ↗ 38 ↑ 42

PLUST FADE
SGABELLO BASSO WHITE
LIGHT IND&OUT
Art. 8472-U1

indice



PLUST
SEDIA FROZEN
CENERE
Art. 6312-N2

indice





→ 61 ↗ 55 ↑ 80

PLUST
SEDIA FADE
GAMBE METALLO
TONO SU TONO
Art. 6466-U1

indice



PLUST PLANET
SEDIA NERO PERLA
GAMBE ALL.BIANCO
Art. 6427-87

indice



PLUST PLANET
SEDIA AZZURRO
GAMBE ALL. NERO
Art. 6428-70

indice



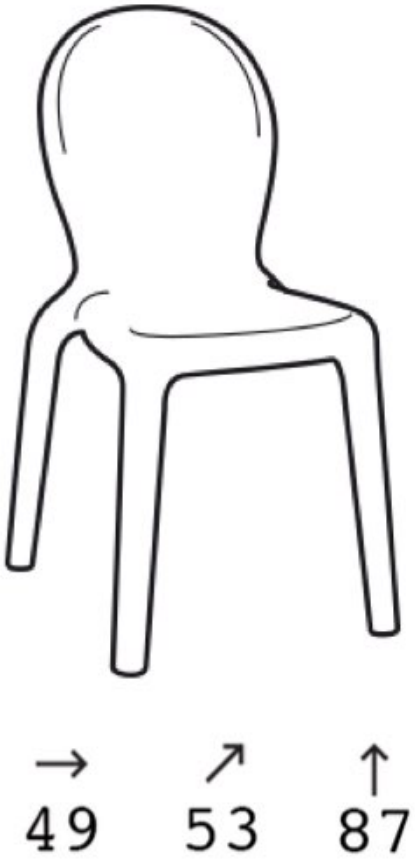

PLUST CHLOE'
SEDIA BIANCA
Art. 6419-C2

indice



SEDIA COLLEGE
ANTRACITE/BIANCO
Art. 44.67-M310-Z031

indice



LUNGHEZZA 44cm
PROFONDITÀ 56cm
ALTEZZA 92/47cm

SEDIA INGENIA
KENDRA GRIGIO CH./
VERDE MUSCHIO
Art. 44.64

indice



LUNGHEZZA 43cm
PROFONDITÀ 49cm
ALTEZZA 80/45cm

SEDIA INGENIA
LYRA CROMO G093/
SABBIA Z029
Art. 14440

indice



GW SEDIA DEIVA
ALU ANTRACITE/
R.WOOD GRIGIO
Art. CHE35A

indice



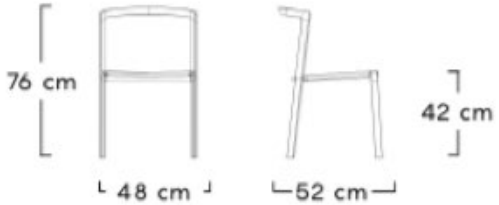

MYY PUSH SEDIA
RIVEST.NERO/
BLACK STRUTT.
GUNMETAL CON CUSCINO

Art. 229PUSH-223-0400

Art. 913PUSH.02

indice



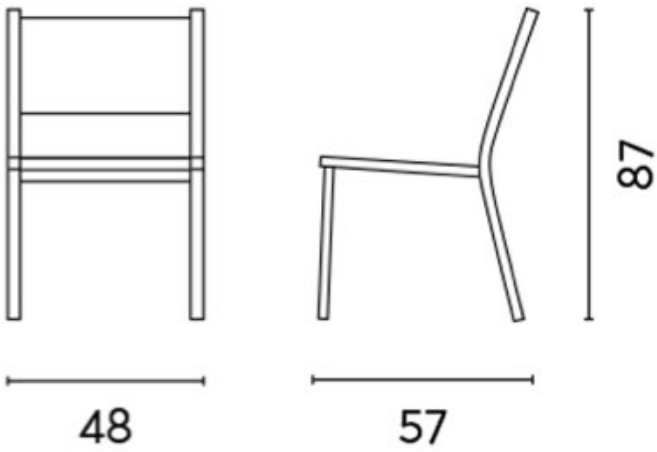

GW SEDIA ELBA S/B
ALU BIANCO
TEXT GRIGIO CHIARO
Art. CHA55B

indice



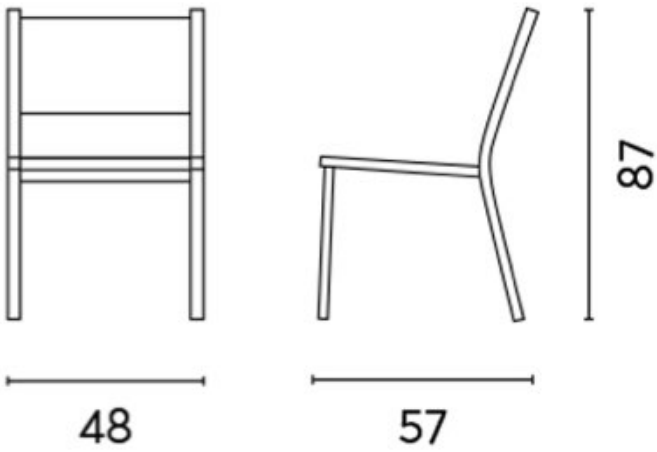

GW SEDIA ELBA S/B
ALU TORTORA
TEXT GRIGIO CHIARO
Art. CHA55T

indice



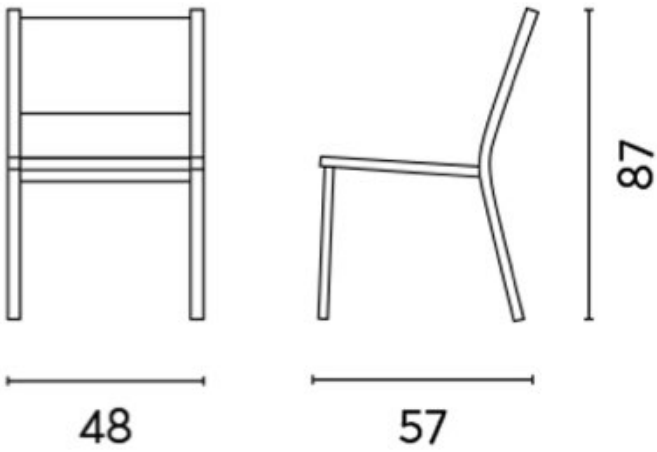

GW SEDIA ELBA S/B
ALU ANTRACITE
TEXT NERO
Art. CHA55G

indice



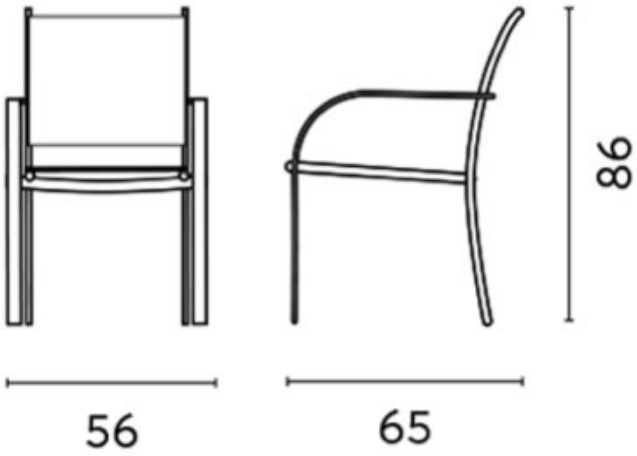

GW SEDIA VIAREGGIO
ALU ANTRACITE
TEXT NERO
Art. CHA56G

indice



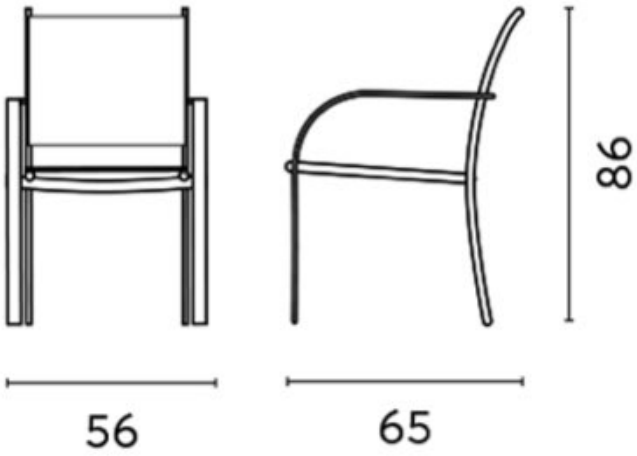

GW SEDIA VIAREGGIO
ALU BIANCO TEXT
GRIGIO CHIARO
Art. CHA56B

indice



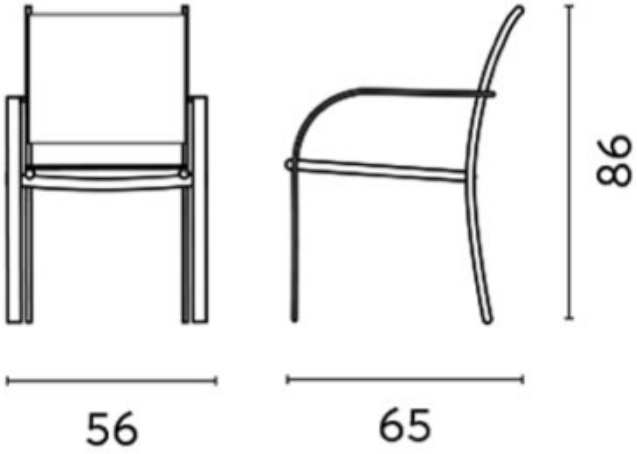

GW SEDIA VIAREGGIO
ALU TORTORA TEXT
GRIGIO CHIARO
Art. CHA56T

indice



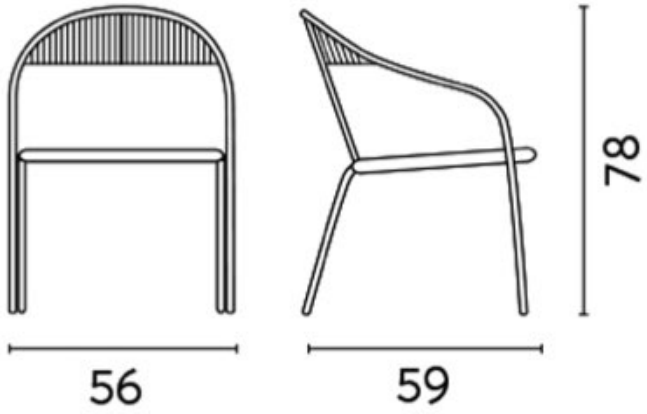

GW SEDIA MILANO
ALU BIANCO
CORDA PAGLIA
Art. CC68BP

indice



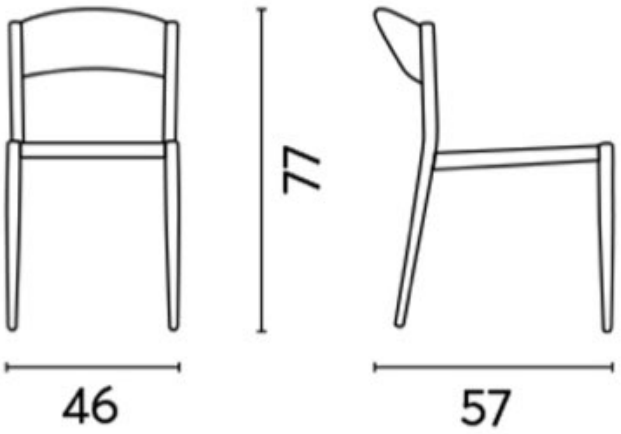

GW SEDIA MILANO
CONTRACT
ALU BIANCO
CORDA PAGLIA
Art. CC69BP

indice



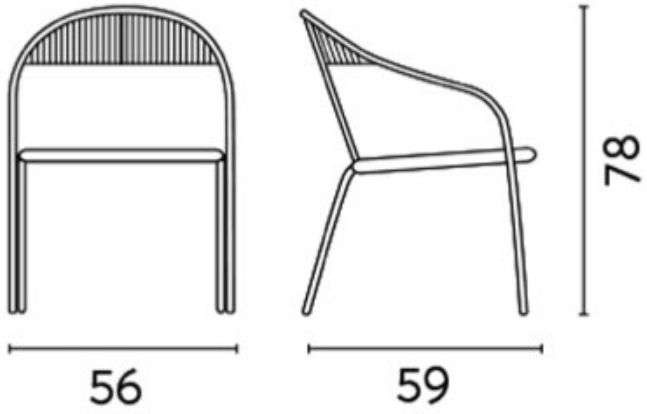

GW SEDIA MILANO
ALU BIANCO
CORDA GRIGIO
Art. CC68BG

indice



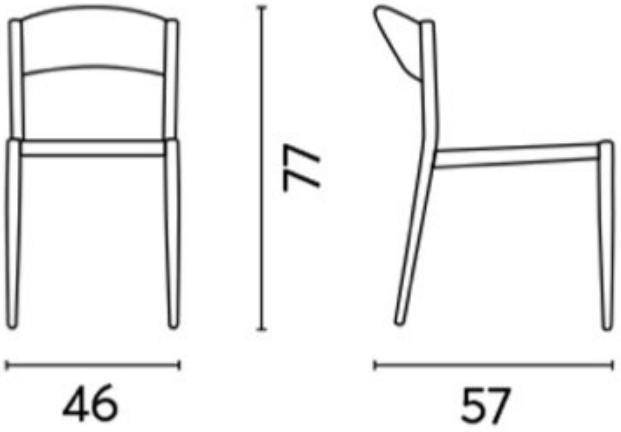

GW SEDIA MILANO
CONTRACT
ALU BIANCO
CORDA GRIGIO
Art. CC69BG

indice



Misure:

Larghezza: 53 cm;

Profondità: 63 cm;

Altezza Schienale: 82 cm;

Altezza seduta: 45 cm

RS SEDIA BONNIE
DESERT MIX
Art. 60-312DM

indice



Misure:

Larghezza: 53 cm;

Profondità: 63 cm;

Altezza Schienale: 82 cm;

Altezza seduta: 45 cm

RS SEDIA BONNIE
PEARL WHITE
Art. 60-312PW

indice



Misure:

Larghezza: 60 cm;

Profondità: 60 cm;

Altezza Schienale: 77 cm;

Altezza seduta: 47 cm

RS POLTRONCINA
DAKOTA
CUSCINO SCHIENALE GRIGIO STONE
Art. 60-205DM
Art. 60-205SCH-ST

indice



SEDIA MOBILFAR ANNI 50
BIANCA GAMBA NATUR
Art. SEDIA

indice



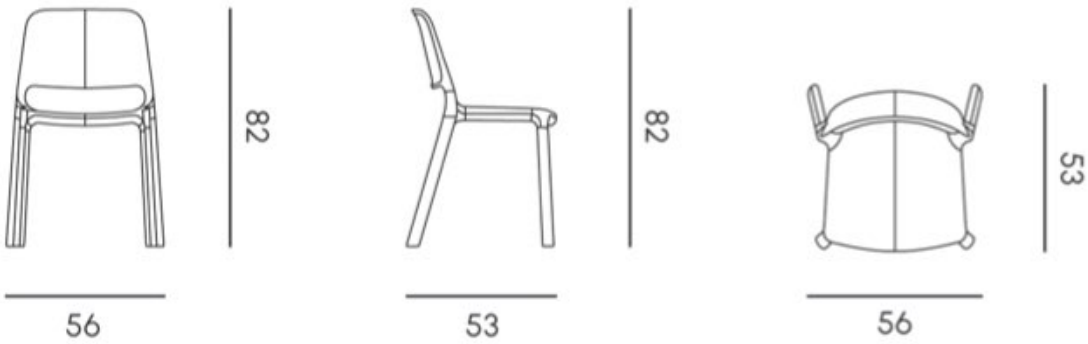

MYY TINA SEDIA
SNOWBALL EM
Art. 240TINA.01

indice



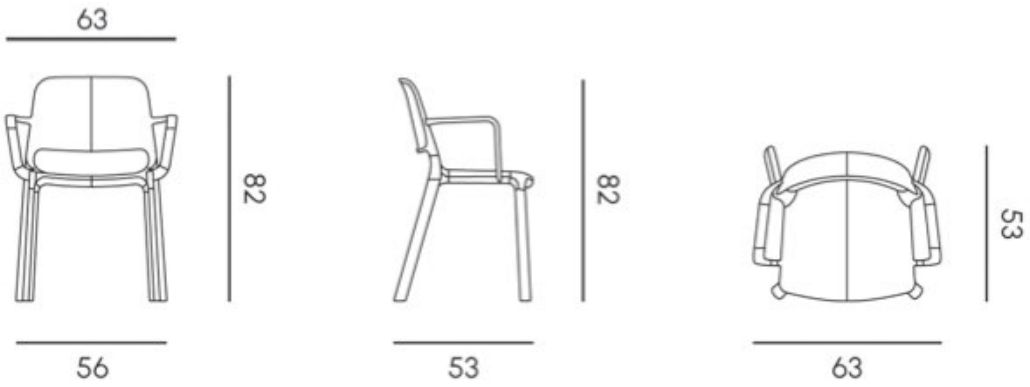

MYY TINA SEDIA
CON BRACCIOLI
SNOWBALL EM
Art. 241TINA.01

indice



MYY EMMA SEDIA
SNOWBALL EM
Art. 260EMMA.01

indice



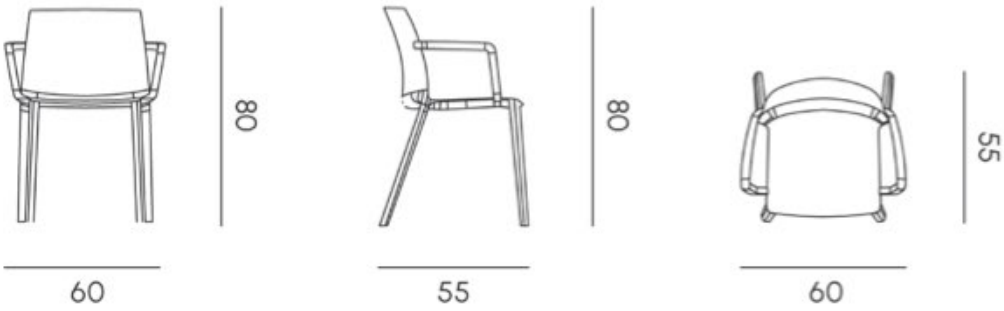

MYY ADA SEDIA
CON BRACCIOLI
MOSS SD
Art. 238ADA.04

indice



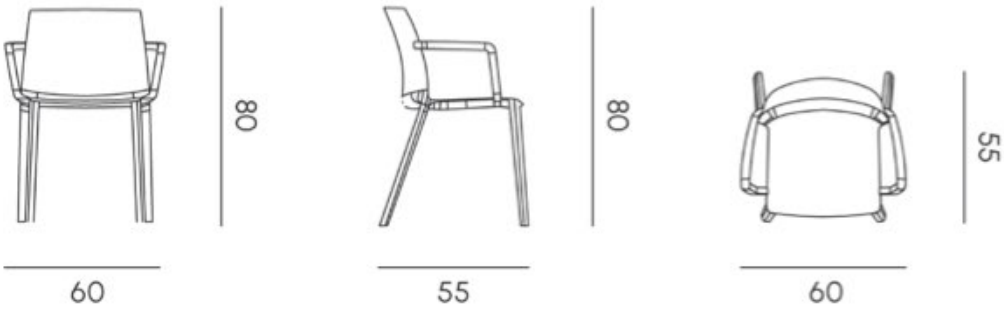

MYY ADA SEDIA
CON BRACCIOLI
SWAMP SC
Art. 238ADA.03

indice



RS ZANTE
SEDIA H.SEDUTA 46
Art. ZANTE-H46

indice



RS ZANTE
SEDIA H.SEDUTA 48
Art. ZANTE-H48

indice



Misure:

Larghezza: 57 cm;

Profondità: 58 cm;

Altezza Schienale: 85 cm;

Altezza seduta: 46 cm

RS LOREN
POLTRONCINA
BEIGE/TERRA
Art. 80-X114BT

indice



GW SEDIA CORTINA

ALU TEAK TEXT. TORTORA

Art. CHE37

indice


SET



MYY SALOTTO SAMURAI BASELINE
DIVANO ANGOLARE 5 POSTI + TAVOLO
ANGOLARE + TAVOLO CENTRALE
STRUTTURA BIANCA / RIVESTIMENTO GHIACCIO
Art. 219SAM

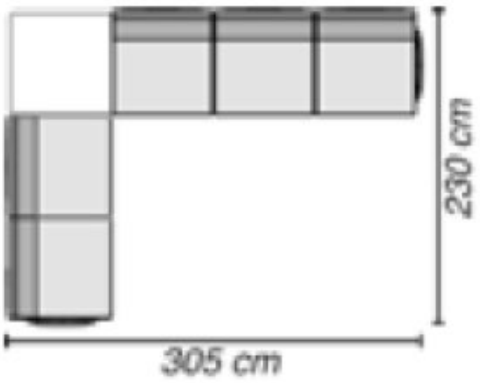

Divano angolare 5 posti con tavolo

indice



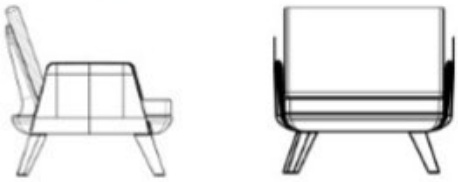

Misure:
H85 x L85 x W75

Samurai
Tavolo



Misure:
H25 x L75 x W75

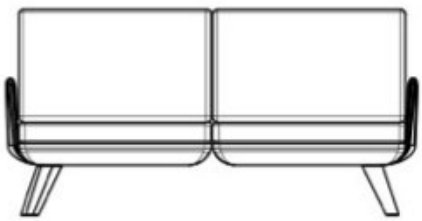

Misure:
H185 x L160 x W75; Seduta: H36

MYY SALOTTO SAMURAI
DIVANO + 2 POLTRONE + TAVOLO
Art. 219SAM.S02.03
Art. 219SAM.S01.03 (x2)
Art. 106SAM.01
COLORE:
BIANCO/GRIGIO

MYY SALOTTO SAMURAI
DIVANO + 2 POLTRONE + TAVOLO
Art. 514SAM-3737GS
COLORE:
BIANCO/GRIGIO

indice







Misure:
H85 x L85 x W75

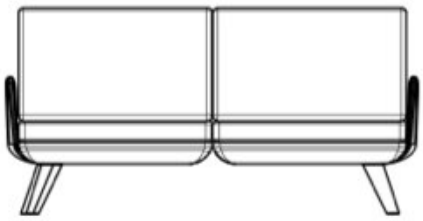

Misure:
H185 x L160 x W75; Seduta: H36



Misure:
H25 x L75 x W75

MYY SALOTTO SAMURAI
1/DIV.+2/POLTR+1 TAV
VL-804 BEIGE TE-242 MELANGE BLUE
Art. 506SAM.20-VL804-TE242

indice



DIMENSIONI:

DIVANO MODULARE L.220 P.68
POUF L.80 P.60

MYY SALOTTO MODI'
DIVANO MODULARE

indice



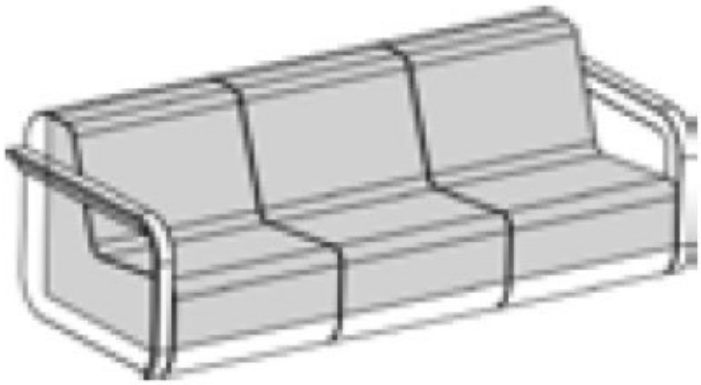



L.265 P.95

Misure:
H30 x L93 x W60

Divano 3 posti imbottito con braccioli slim

MYY SALOTTO 2054 SLIM IMBOTTITO
DIVANO 3 POSTI + TAVOLINO
Art. 223DMCQ/S03

indice



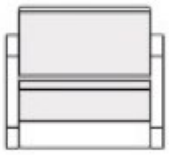

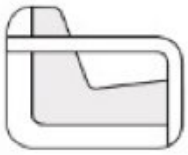

Misure:
H75 x L79,5 x W93

MYY 2054 POLTRONA SLIM
BIANCO / AVORIO
Art. 223DMCQ/S01

indice



MYY SALOTTINO 2054
1/DIV.+ 2/POLTR.+ 1 TAV.
VL-410 TURCHESE + TE-242 MELANGE BLU
Art. 530DMCQ.010-VL410-TE242

indice





Misure:
H91 x L85 x W81



Misure:
H41 x L110 x W55



Misure:
H91 x L179 x W86

MYY SALOTTO LILY IMBOTTITO
DIVANO + 2 POLTRONE + TAVOLINO
Art. 519LILY-117-3966
BIANCO CON CUSCINO GHIACCIO

indice



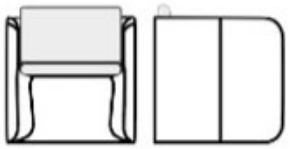

Misure:
H75 x L75 x W76



Misure:
H75 x L75 x W76

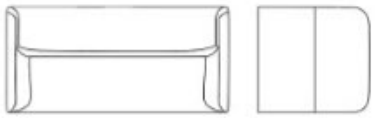

Misure:
H75 x L150 x W76

MYY SALOTTO NOVA 1/DIV.+2/POLTR.+1 TAV.
BIANCO/MELANGE AZZUR
Art. 500NOVA-117-24/2

indice



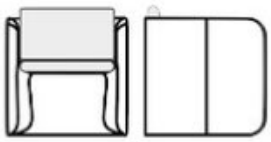

Misure:
H75 x L75 x W76



Misure:
H75 x L75 x W76

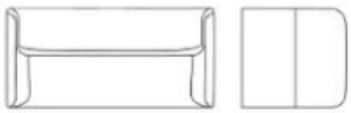

Misure:
H75 x L150 x W76

MYY SALOTTO NOVA 1/DIV.+2/POLTR.+1 TAV.+ 3/CUSCINI VL-P845 GREEN+TE-02 MELANGE BIANCO

Art. 500NOVA.121-P845-02

indice



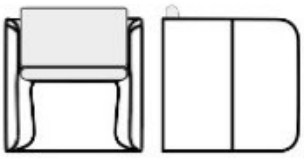

Misure:
H75 x L75 x W76



Misure:
H75 x L75 x W76

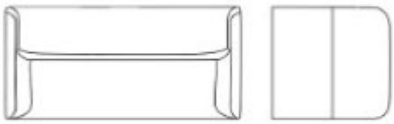

Misure:
H75 x L150 x W76

MYY SALOTTO NOVA 1/DIV.+2/POLTR.+1 TAV. BEIGE/MELANGE AZZUR

Art. 500NOVA-804-242

indice

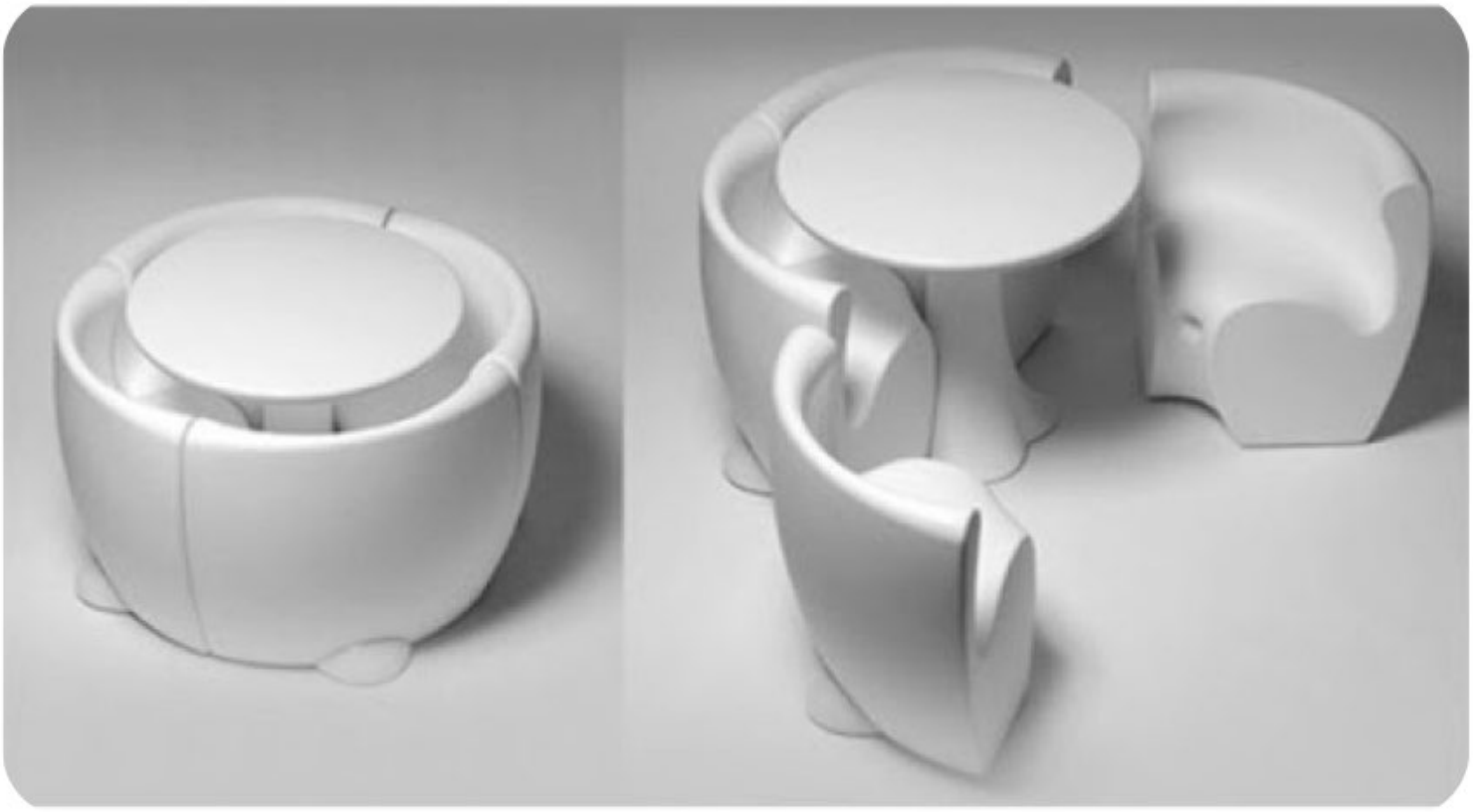

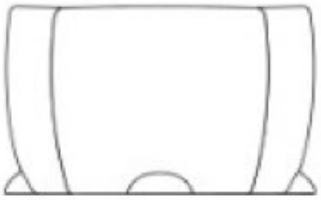

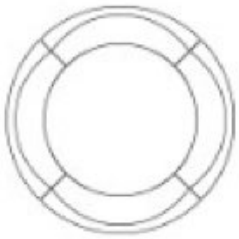

Misure:
H72 x L119 x W119

MYY SET COMMUNITY
COLORE BIANCO
Art. 12010COMM-117GS

(SENZA LUCE)

indice



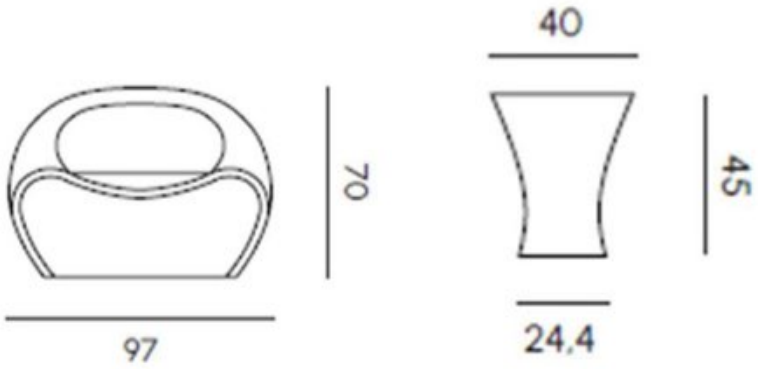

MYY SET IRIS WHITE
(IN THE WATER)
Art. 242IRIS.01-117
Art. 131IRIS.01-117

indice



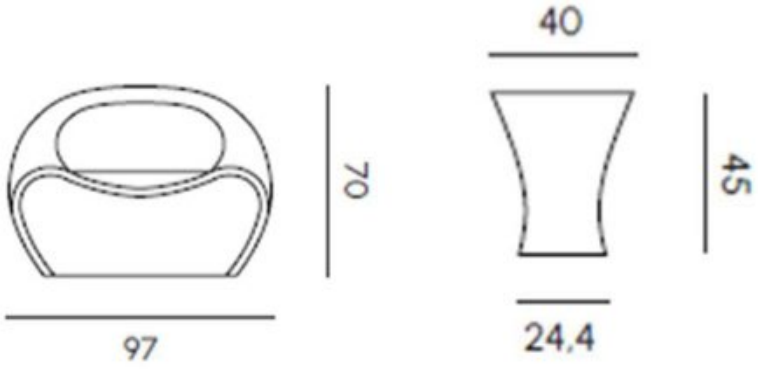

MYY SET IRIS TURQUOISE
(IN THE WATER)

Art. 242IRIS.03-410

Art. 131IRIS.03-410

indice



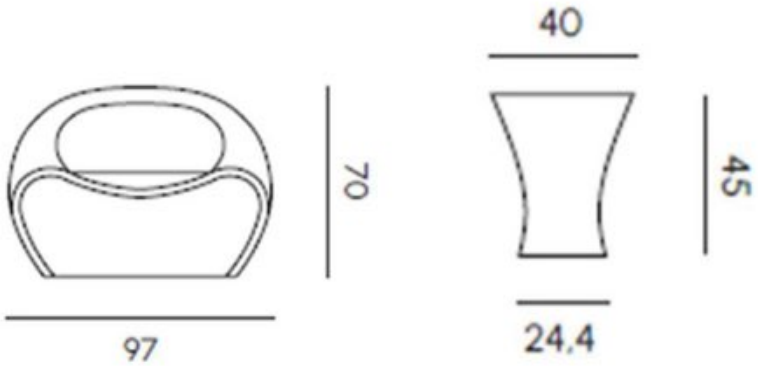

MYY SET IRIS AQUA GREEN

Art. 242IRIS.12 (X2)

Art. 131IRIS.12

indice



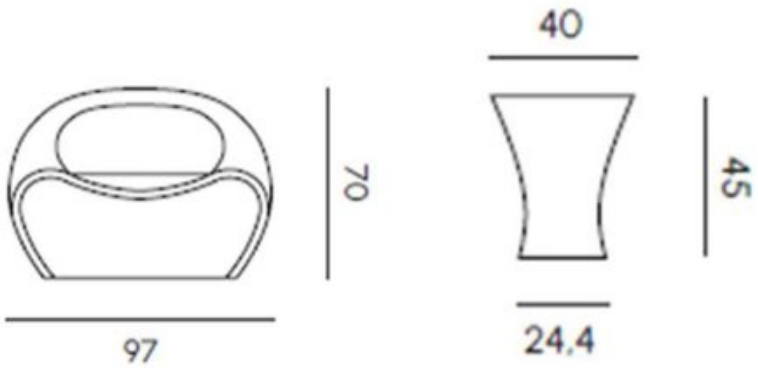

MYY SET IRIS MARRONE

Art. 242IRIS.10 (X2)

Art. 131IRIS.10

indice



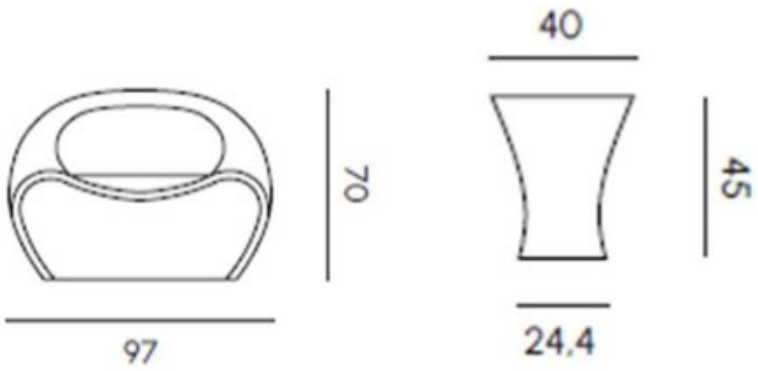

MYY SET IRIS BEIGE

Art. 242IRIS.11 (X2)

Art. 131IRIS.11

indice



DIMENSIONI:

DIVANO L. 120 P.54

POLTRONA L.55 P.54

TAVOLO L.100 P.50

MYY SALOTTO LOUNGE 1/DIV.+2 POLTR.+TAV. SAND GRAY/MELAN.SALM

Art. 522PUSH/90-66/5

indice



DIMENSIONI:

DIVANO L. 120 P.54

POLTRONA L.55 P.54

TAVOLO L.100 P.50

MYY SALOTTO LOUNGE 1/DIV.+ 2 POLTR.+TAV.
WHITE SAVANE SILVER
Art. 522PUSH/222-J239

indice



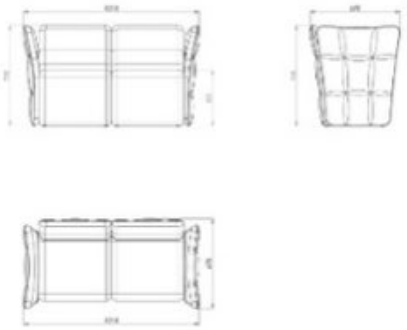

Misure:
H75,5 x L131 x W67 cm

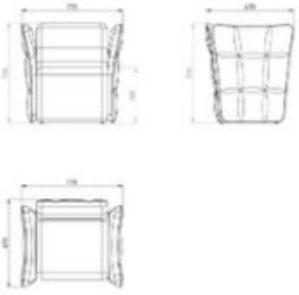

Misure:
H75,5 x L77 x W67 cm



Misure:
H30 x L93 x W60

MYY CHICO SALOTTO DIV. 2P+ 2 POLTR.+ 1 TAV. BCO/MELAN.L.BLUE

Art. 513CHIC.015

indice



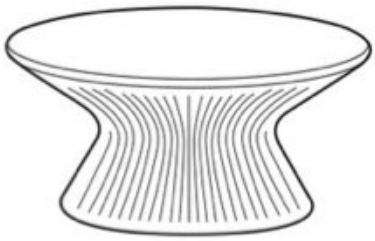

→ 71 ↗ 71 ↑ 33



→ 95 ↗ 75 ↑ 74

PLUST SET FADE
BIANCO C/CUSCINO AZZURRO
TAVOLO + 2 POLTRONE + 2 CUSCINI
Art. 8463-U1
Art. 8455-U1 (X2)
Art. 30121 (X2)

indice



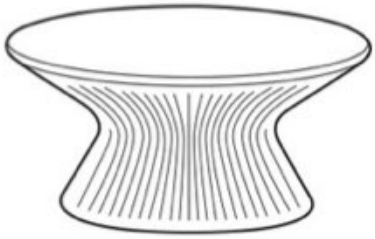

→ 71 ↗ 71 ↑ 33



→ 95 ↗ 75 ↑ 74

PLUST SET FADE
ARGILLA C/CUSCINO BIANCO
TAVOLO + 2 POLTRONE + 2 CUSCINI

Art. 6460-T9
Art. 6455-T9 (X2)
Art. 30119 (X2)

indice



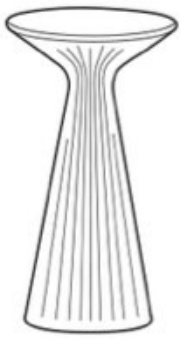

→ 61 ↗ 61 ↑ 110

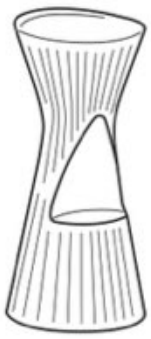

→ 33 ↗ 33 ↑ 76

PLUST SET FADE
TAVOLO D.60 H.110 + 2 SGABELLI H.76
(COLORE BIANCO)
Art. 8459-U1
Art. 8456-U1 (X2)

indice



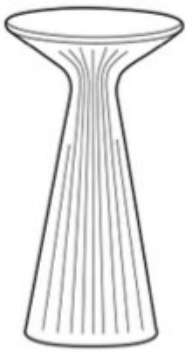

→ 61 ↗ 61 ↑ 110

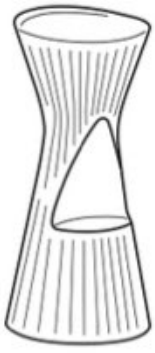

→ 33 ↗ 33 ↑ 76

PLUST SET FADE
TAVOLO D.60 H.110 + 2 SGABELLI H.76
(COLORE GRANITO)
Art. 6457-S4
Art. 6456-S4 (X2)

indice



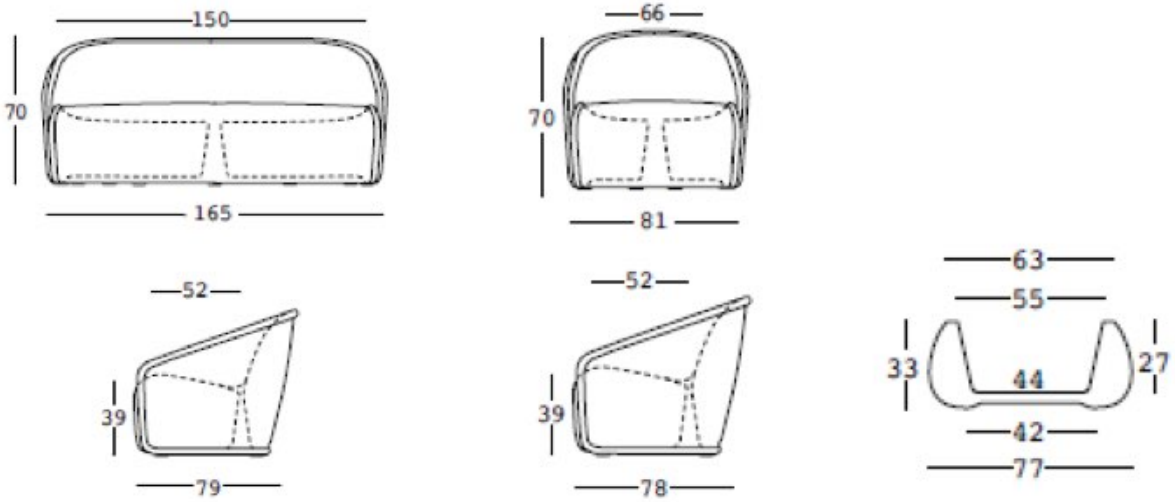

PLUST SALOTTO SETTEMBRE

SOFA 2 POSTI + 2 POLTRONE + TAVOLO

Art. 6423-C2

Art. 6424-C2 (X2)

Art. 6248+A4261-C2

COLORE: BIANCO (C2)

indice



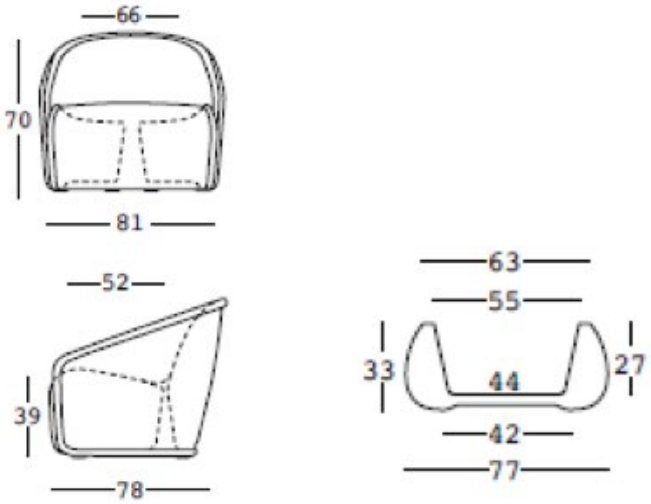

PLUST SETTEMBRE

2 POLTRONE + TAVOLO

Art. 6424-C2 (X2)

Art. 6248+A4261-C2

COLORE: BIANCO (C2)

indice



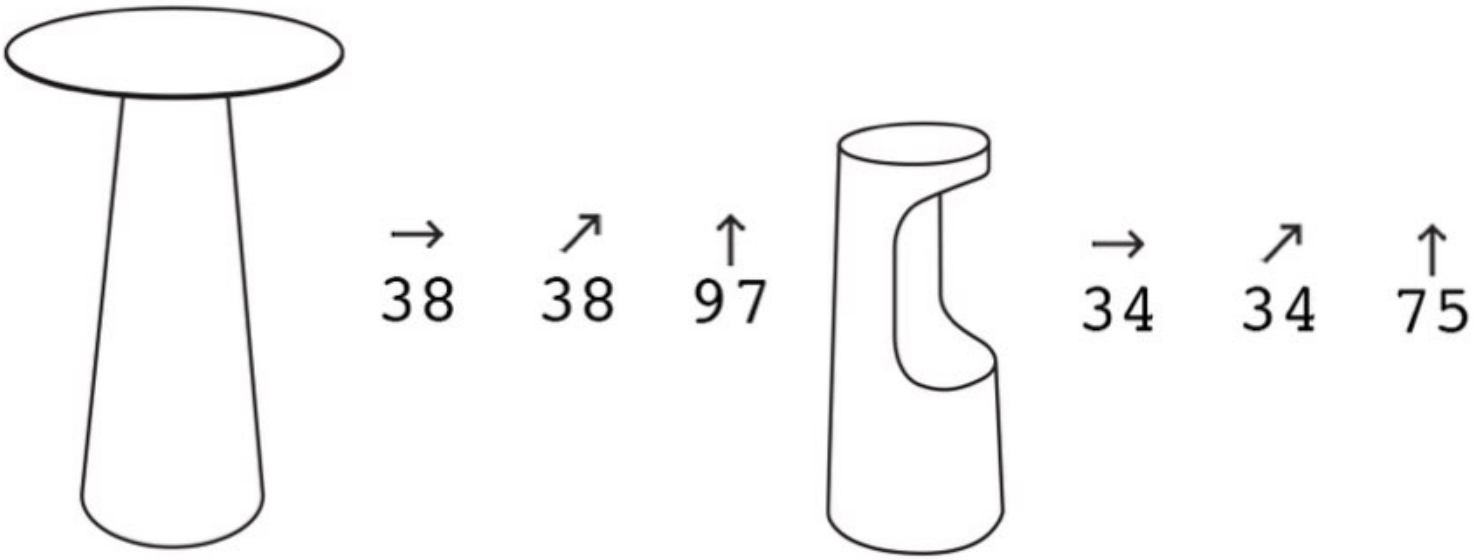

PLUST SET FURA TABLE

TAVOLO CON PIANO IN HPL D.60 NERO + 2 SGABELLI ROSMARINO

Art. 6295-87+A4464

Art. 6294-L4

indice



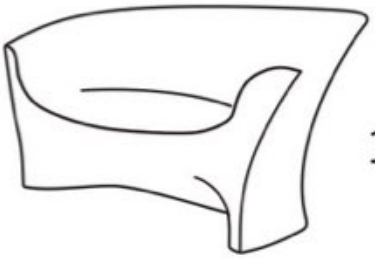

→ 160 ↗ 80 ↑ 78

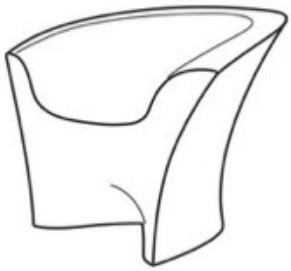

→ 94 ↗ 78 ↑ 78

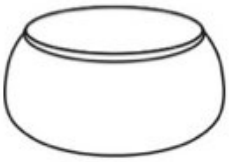

→ 77 ↗ 77 ↑ 33

PLUST SALOTTO OHLA
SOFA 2 POSTI + 2 POLTRONE + TAVOLO
COLORE BIANCO

Art. 6238-C2 (X2)
Art. 6304-C2
Art. 6248+A4261-C2

indice



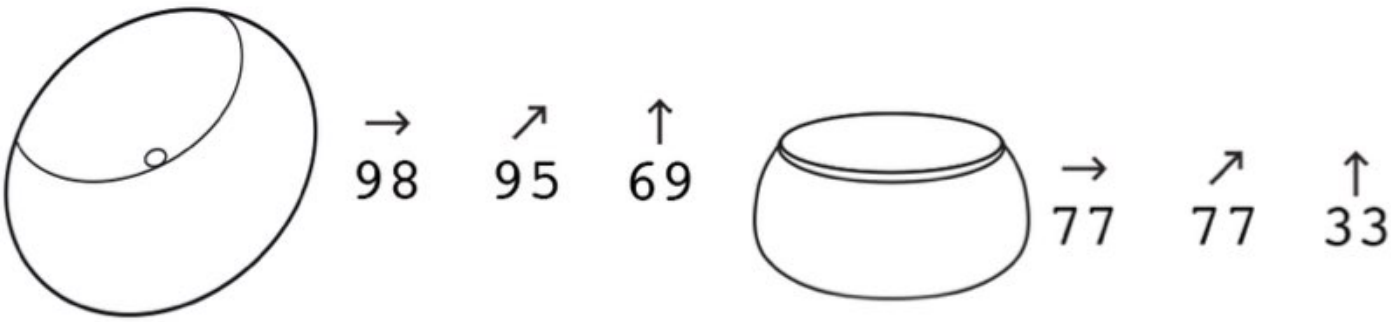

PLUST SET BOOM
2 POLTR + TAVOLINO T-BALL
COLORE MENTA
Art. 6474-V5 (X2)
Art. 6248+A4261-V5

indice



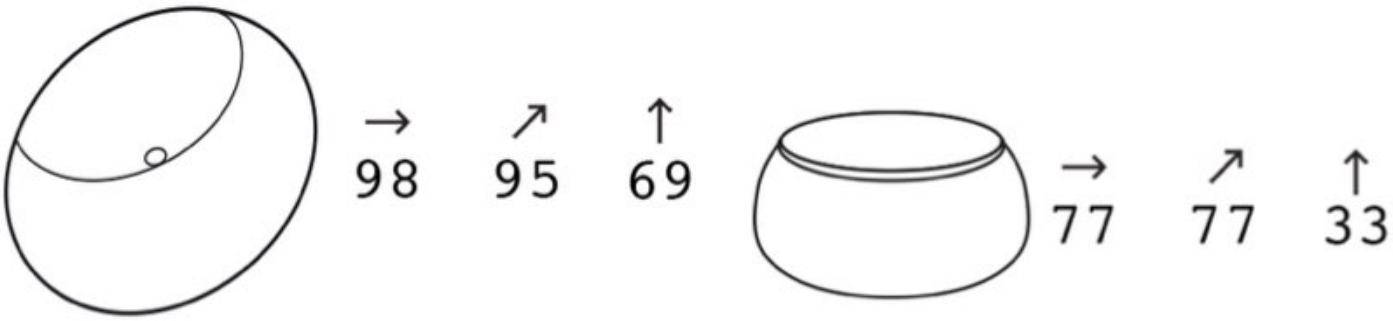

PLUST SET BOOM
2 POLTR + TAVOLINO T-BALL
COLORE LIGHT IN&OUT
Art. 8474-U1 (X2)
Art. 6248+A4261-U1

KIT LUCE SU ORDINAZIONE Art. A4182

indice



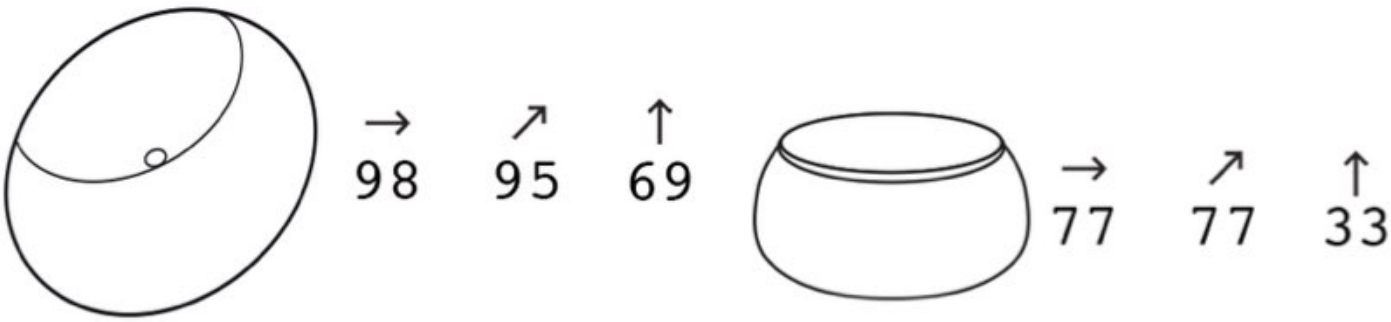

PLUST SET BOOM
2 POLTR + TAVOLINO T-BALL
COLORE CRETA
Art. 6474-V7 (X2)
Art. 6248+A4261-V7

indice



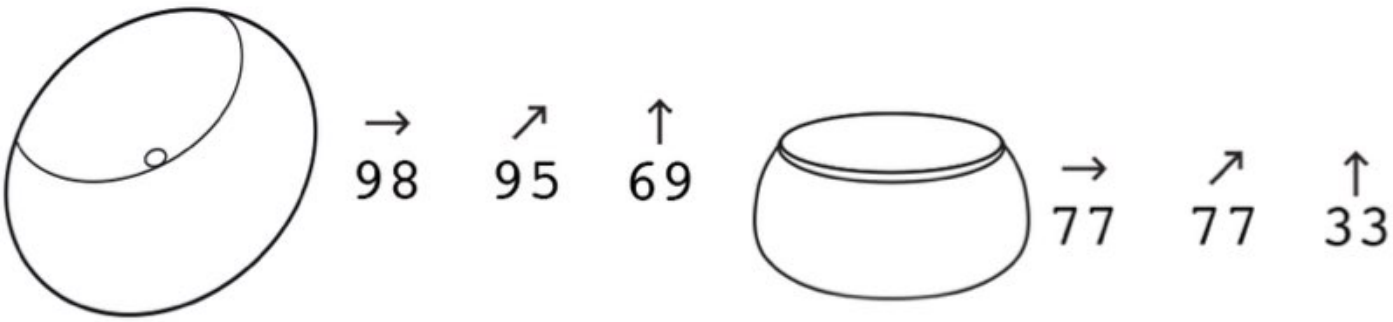

PLUST SET BOOM
2 POLTR + TAVOLINO T-BALL
COLORE MAREA
Art. 6474-V6 (X2)
Art. 6248+A4261-V6

indice



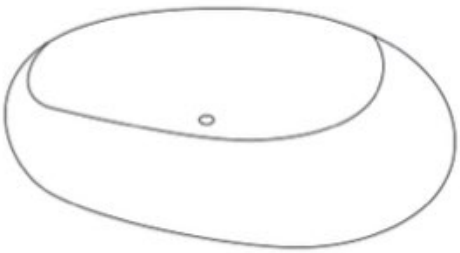

→ 198 ↗ 99 ↑ 71

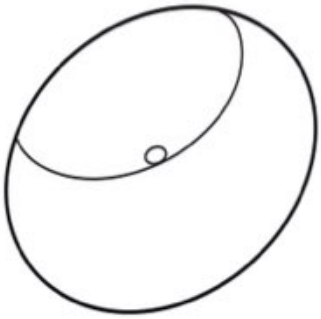

→ 98 ↗ 95 ↑ 69

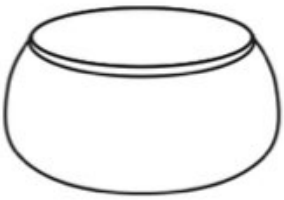

→ 77 ↗ 77 ↑ 33

PLUST SET BOOM
2 POLTR + SOFA +TAVOLINO T-BALL
COLORE DECOR
Art. 6482-Z3 (X2)
Art. 6480-Z3
Art. 6487-Z5

N.B. AGGIUNGERE KIT LUCE Art. A4182

indice



RS CAMERON SALOTTO
(2 POLTR.+1 DIV.+ 1 TAVOLINO) BEIGE/TERRA
Art. 80-X100BT

indice



RS BAHIA

RS BAHIA MODULO SINGOLO 90*90 C/CUSC.SEDUTA

ART. 60-301

RS BAHIA MODULO DOPPIO 180*90 C/CUSC.SEDUTA

ART. 60-302

RS BAHIA MODULO ESAGONALE C/CUSC. SEDUTA

ART. 60-303

RS BAHIA SET 1 CUSCINO + 1 SCHIENALE + 1 ROLL

ART. 60-304CU (X4)

RS BAHIA SCHIENALE CORDA DESERT MIX

ART. 60-307DM (X8)

TAVOLINO L.100 P.60 H.32

Art. 60-204

indice



Poltrona Charlie c/cusc. Dim. (cm): 60×68 h83
Divanetto Charlie c/cusc. Dim. (cm): 130×68 h83
Tavolino Charlie Dim. (cm): 85×55 h34

RS CHARLIE 1 DIV + 2 POLTR + TAVOLINO
DIMENSIONI:
DIVANO L.130 P.68 H.83 / POLTRONA L.60 P.68 H.83 / TAVOLINO L.85 P.55 H.34

Art. 60-546BA (X2)
Art. 60-547BA
Art. 60-548BA

indice



RS MANHATTAN
1 DIV + 2 POLTR + TAVOLINO
DIMENSIONI:
DIVANO L.210 P.90 H.85 / POLTRONA L.170 P.160 H.80 / TAVOLINO L.90 P.60 H.30
Art. 60-103
Art. 60-101 (X2)
Art. 60-102

indice





DESERT MIX (DM)



PEARL WHITE (PW)

RS SET DAKOTA
2 POLTR + 1 DIV + TAVOLINO
DIMENSIONI:
DIVANO L.178 P.80 H.68 / POLTRONA L.78 P.80 H.68 /
TAVOLINO L.100 P.60 H.32

Art. 60-201 (X2)
Art. 60-203
Art. 60-204

indice



RS SET CLINT
2 POLTR + 1 DIV + TAVOLINO
DIMENSIONI:
DIVANO L.220 P.102 H.73/37 - POLTRONA L.91 P.102 H.73/37
TAVOLINO L.130 P.80 H.30

Art. 80-X131 (X2)
Art. 80-X133
Art. 80-X134

indice



RS SET GILDA GREEN
2 POLTR + 1 DIV + TAVOLINO
DIMENSIONI:
DIVANO L.200 P.82 H.76 / POLTRONA L.85 P.82 H.76
TAVOLINO L.96 P.60 H.33

Art. 60-181FG (X2)
Art. 60-183FG
Art. 60-184FG

indice



RS GILDA GREEN
DIVANO 2 POSTI
DIMENSIONI:
DIVANO L.153 P.82 H.76

Art. 60-182FG

indice



RS SET GILDA BIANCO-BEIGE
2 POLTR + 1 DIV + TAVOLINO
DIMENSIONI:
DIVANO L.153 P.82 H.76 / POLTRONA L.85 P.82 H.76
TAVOLINO L.96 P.60 H.33

Art. 60-181 (X2)
Art. 60-182
Art. 60-184

indice



GW SET AGRA GR. KUBU SB/LEGNO
MANGO/CUSC MEL
Art. PES37
DIMENSIONI:
POLTRONA L.64 P.82 H.105 / TAVOLINO D.55 H.58

indice



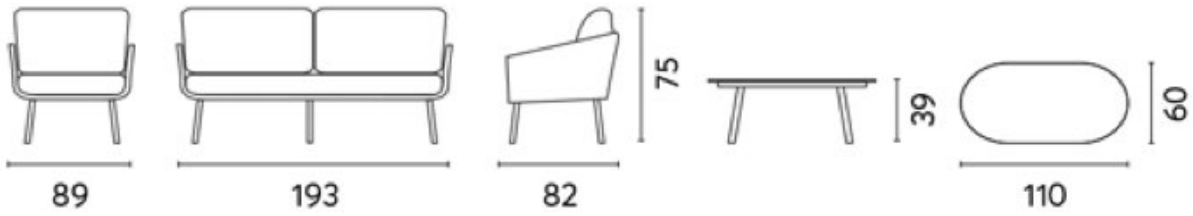

GW SALOTTO MARATEA ALU BIANCO+ CORDA E CUSC.GRIGIO CH

Art. SET156B

DIMENSIONI:

DIVANO L.193 P.82 / POLTRONA L.89 P.82 / TAVOLINO L.110 P.60 H.39

indice



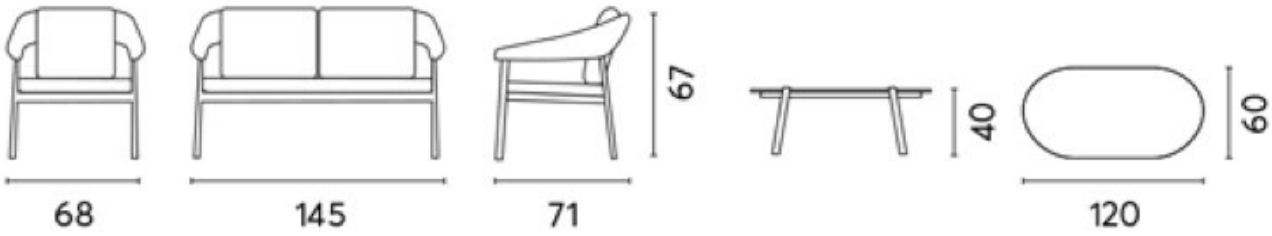

GW SALOTTO CAP-FERRAT ALU ANTRACITE+ CORDA VDE CUSC.VERDE

Art. SET160V

indice



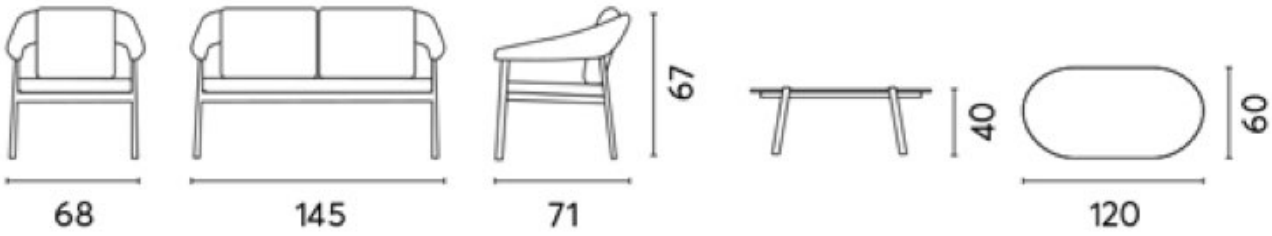

GW SALOTTO CAP-FERRAT ALU ANTRACITE + CORDA CUSC.GRIGIO CH

Art. SETI60G

indice



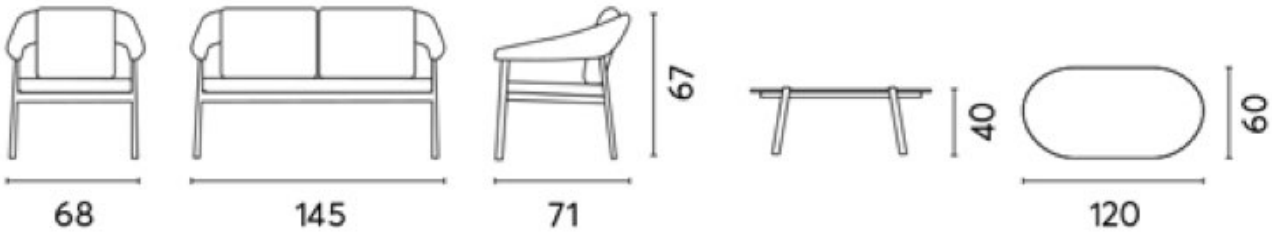

GW SALOTTO CAP-FERRAT ALU BIANCO + CORDA BGE E CUSC.BEIGE

Art. SETI60B

indice



GW SET SAN FRANCISCO
DIVANO + 2 POLTRONE + TAVOLINO
Art. MST06
DIMENSIONI:
DIVANO L.143 P.84 / POLTRONA L.75 P.84 / TAVOLINO L.85 P.85 H.42

indice



HI HESTIA SET 2 POLTR. + 1 SOFA 2 POSTI
+TAV. CAFFE'

Art. 345630

DIMENSIONI:
DIVANO L.140 P.72 / POLTRONA L.72 P.72 / TAVOLINO L.110 P.65 H.43

indice





	Width	Depth	Height	H.arm	H. seat	H. cushion
cm	182	87	75	55	41	16



	Width	Depth	Height
cm	58	58	38



	Width	Depth	Height	H.arm	H. seat	H. cushion
cm	80	87	75	55	41	16

TALENTI FINN SET

Art. FINN-SET

(SOFA+2PL+TCD82+TCD58)

indice





	Width	Depth	Height	H. seat	H. cushion
cm	180	86	67	38	18



	Width	Depth	Height
cm	85	85	27



	Width	Depth	Height	H. seat	H. cushion
cm	95	86	67	38	18

TALENTI LISA SET castle white

Art. LISA-SET

(1 SOFA+2 PL+1 TCD85)

indice





	Width	Depth	Height	H. seat	H. cushion
cm	168	83	85	46	15



	Width	Depth	Height
cm	110	60	40



	Width	Depth	Height	H. seat	H. cushion
cm	78	83	85	46	15

TALENTI IRIS SET

Art. IRIS-SET

(1 SOFA+2 LIVING+ 1 TC)

indice





	Width	Depth	Height	H. seat	H. cushion
cm	180	85	72	45	15



	Width	Depth	Height
cm	88	88	35



	Width	Depth	Height	H. seat	H. cushion
cm	91	85	72	45	15



	Width	Depth	Height
cm	58	58	40

TALENTI JAMES SET

Art. JAMES-SET

Art. JAMTCD58

(1 SOFA+2 PL+ 1 T D88+ 1 TAV. CAFFE')

indice





	Width	Depth	Height
cm	200	98	74



	Width	Depth	Height	H. seat	H. cushion
cm	55	63	81	50	7

TALENTI JAMES TAVOLO + SEDIE

Art. JAMTP200

Art. JAMSP (X4)

indice





Width	Depth	Height	H. armrest	H. seat
166	85	87	65	43

Width	Depth	Height
70	70	37



Width	Depth	Height	H. armrest	H. seat
78	85	87	65	43

TALENTI ABEL SET

Art. ABEL-SET

DIV.+ 2P LIVING+T.CAFFE'

indice





Width	Depth	Height
110	110	75



Width	Depth	Height	H. armrest	H. seat
65	65	87	68	47

TALENTI SOFY TAVOLO + SEDIE

Art. SOFTP

Art. ABPP (X3)

indice





	Width	Depth	Height	H. seat	H. cushion
cm	208	78	68	40	15



	Width	Depth	Height
cm	60	60	38



	Width	Depth	Height	H. seat	H. cushion
cm	78	78	68	40	15



	Width	Depth	Height
cm	80	80	35

TALENTI TESS SET

Art. TESS-SET

(SOFA+2 PL+TCD80+TCD60)

indice





	Width	Depth	Height
cm	205/270	100	74



	Width	Depth	Height	H.arm	H. seat	H. cushion
cm	56	69	83	63	48	80

TALENTI FINN TAVOLO + SEDIE

Art. FINTP205

Art. FINPP (X6)

indice





Misure:
H74 x L106 x 87 cm

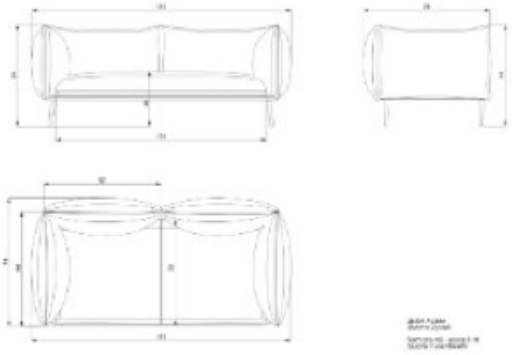

Misure:
H74 x L191 x W84 cm

MYY PIUMA SET - ORANGE

Art. 238PIUM.12

Art. 237PIUM.12 (X2)

Art. 922PIUM.05 (X4)

Art. 923PIUM.05 (X4)

Art. 118PIUM.05

indice



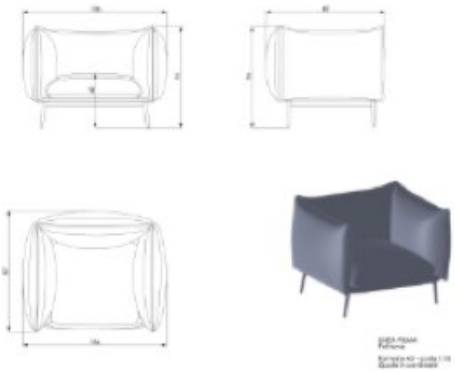

Misure:
H74 x L106 x 87 cm

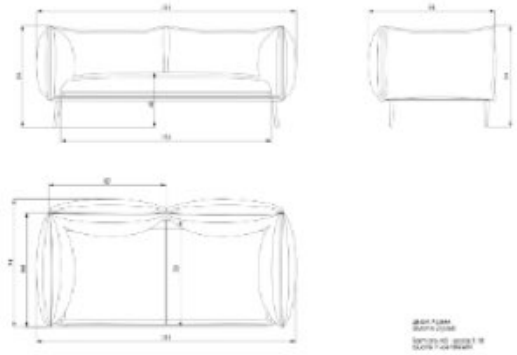

Misure:
H74 x L191 x W84 cm

MYY PIUMA SET - GREEN

Art. 238PIUM.14

Art. 237PIUM.14 (X2)

Art. 922PIUM.04 (X4)

Art. 923PIUM.04 (X4)

Art. 118PIUM.06

indice



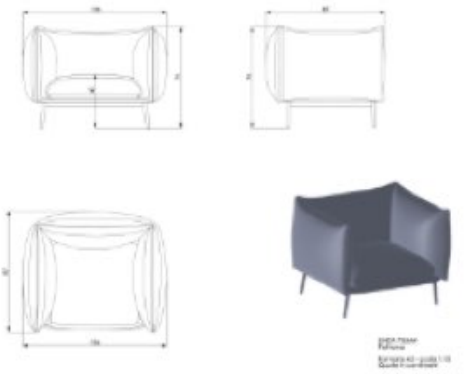

Misure:
H74 x L106 x 87 cm

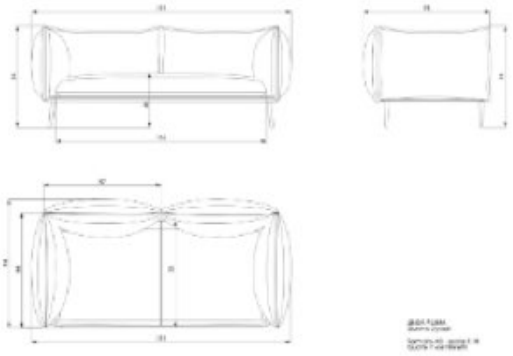

Misure:
H74 x L191 x W84 cm

MYY PIUMA SET - GRAY

Art. 238PIUM.07

Art. 237PIUM.07 (X2)

Art. 922PIUM.03 (X4)

Art. 923PIUM.03 (X4)

Art. 118PIUM.01

indice



SET LOTO

Art. LOTO DIVANO DX

Art. LOTO DIVANO SX

Art. PF.OUT.SMA.TB

indice



SET PIPE

Art. PIPE DIVANO

Art. PIPE POLTRONA (X2)

Art. PF.OUT.PI.TB

indice

GAZEBI

GAZEBI



GAZEBO KUBE120
L.400 P.400
TORTORA OPACO C/TELO SOLTIS 96
Art. 3K2/251

DISPONIBILE ANCHE
NEL COLORE BIANCO
Art. 3K2/139

ESCLUSO (COSTO A PARTE)
OCHTSC/507- TENDA SALISC. A CADUTA PER KUBE120
400 x H.240 TORTORA
TSC-009/2 ASTA SNODATA COD. 122.150SK ANOD. ARG

indice

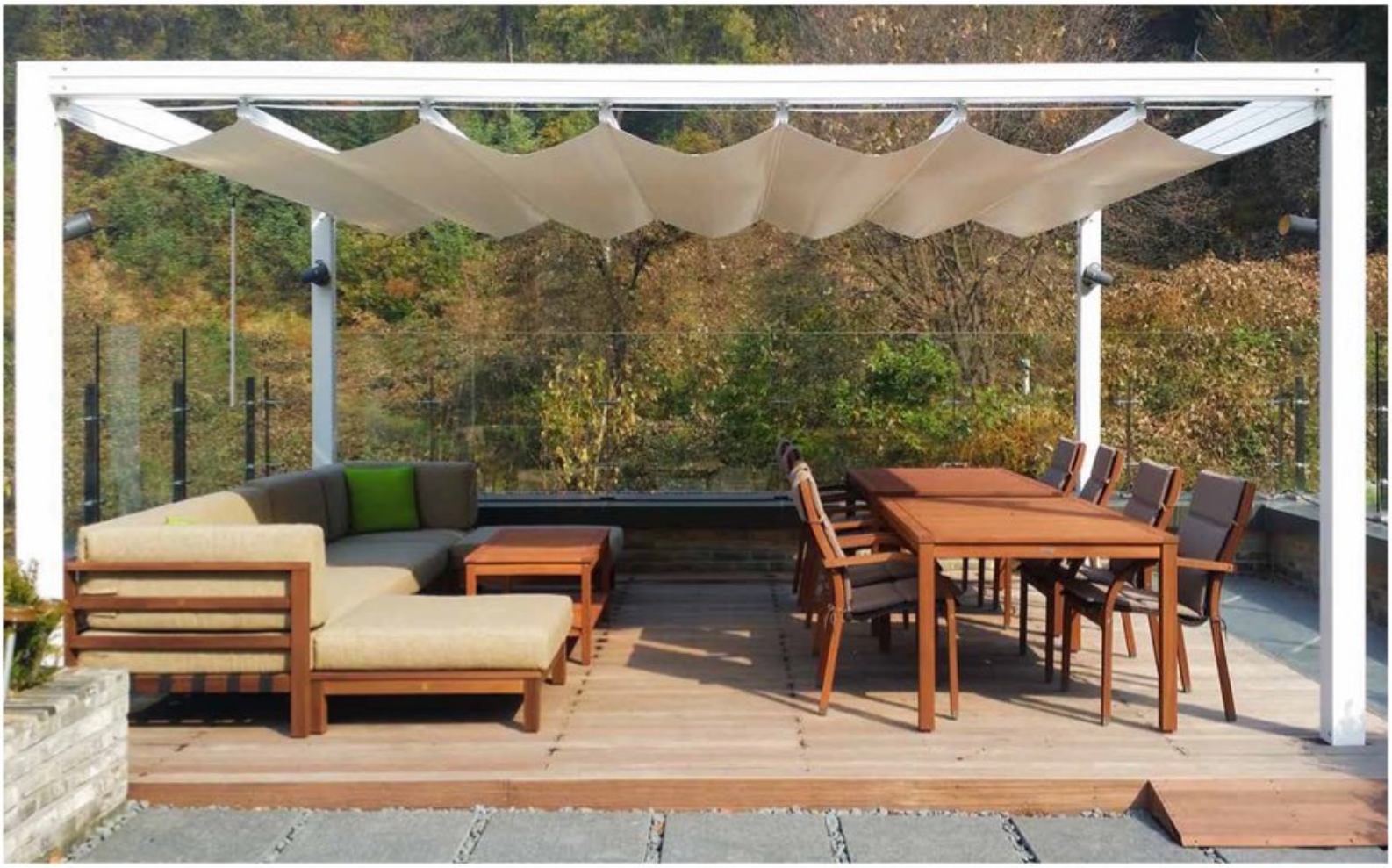

GAZEBO ONDA 120
400*400 H.240
BIANCO OP.
TELO BIANCO OSC.OP.
Art. 302/193

indice



GAZEBO ONDA 120
400*400 H.240
TORTORA OP.
TELO CHAMPAGNE OP.
Art. 302/450

indice



GAZEBO ONDA SPEC.ALBATRO
600*400 H.250/296
BCO OP.
TELO BCO
Art. 302/89

indice



GAZEBO ALBATRO
L.600 P.300 H.250
BIANCO / TELO TORTORA
Art. 3OS2/149

indice



GAZEBO ONDA SPEC.ALBATRO
600*400 H.250/296
TORT.OP.
TELO CHAM
Art. 302/73

indice



GAZEBO ARCADIA K
TORTORA OPACO - TELO TORTORA
L.500 P.500 H.240
Art. 3AK/514

indice



GAZEBO ARCADIA K 400*400 H.240
BIANCO OP.TELO BIANCO OSC.OP.
Art. 3AK/130

indice



GAZEBO ARCADIA K 400*400 H.240
TORTORA OP. TELO CHAMPAGNE OP
Art. 3AK/128

indice



GW GAZEBO
PERGOLA A PARETE
KANSAS 3X2,5
Art. GAZ367

GW GAZEBO
PERGOLA A PARETE
KANSAS 3X4
Art. GAZ361

indice



GW GAZEBO
PERGOLA ARIZONA
3X3
ANTRACITE
Art. GAZ510G

GW GAZEBO
PERGOLA ARIZONA
3X4
ANTRACITE
Art. GAZ511G

indice



O ARR GAZEBO
PERGOLA TEXAS 3 X 6
BIANCO
Art. GAZ526B

indice



O ARR GAZEBO
PERGOLA TEXAS 3 X 4
BIANCO
Art. GAZ525B

indice



GW GAZEBO PERGOLA 3X3
TETTO SCORR. FERR. E
COP. BIANCO
Art. GAZ508

indice



KE PERGOLA GENNIUS KEDRY PRIME
LAME ORIENTABILI
L.350x300 H.280 WHITE
ART. TD43BM1

ACCESSORI:

- KIT SOMFY KEDRY/ISOLA3 SUNILUS1
- RADIOCOM SOMFY
- TRASF. INT.24VDC
- KIT LUCI STRIP LED
- VERTIKA PREDISPOSTA

indice



KE PERGOLA GENNIUS KEDRY SKYLIFE
LAME ORIENTABILI E IMPACCHETTABILI
L.350x300 H.280 WHITE
ART. TD52BM1

ACCESSORI:

- KIT SOMFY KEDRY SKILEFE SUNILUS
- RADIOCOM SOMFY
- TRASF. INT.24VDC
- KIT LUCI STRIP LED
- VERTIKA PREDISPPOSTA

indice





Parete laterale a lamelle

Regolabile manualmente. Per proteggersi dal vento e dalle intemperie.
Non può essere montato sullo stesso lato in cui è presente l'azionamento manuale (manovella)!



Illuminazione a LED

Illuminazione dimmerabile su 4 lati (3000 K e 900 lm/m). Soluzione plug-in a bassa tensione per il montaggio a posteriori (non è necessario l'intervento di un elettricista). Il set di controllo deve essere ordinato separatamente.

BIO PERGOLA FULL 400x300 H.255 GRIGIO QUARZO

ART. B481420-FULL

ACCESSORI:

- PARETE LATERALE A LAMELLE
- MOTORE ELETTRICO
- ILLUMINAZIONE A LED BIANCO
- TELECOMANDO CON ALIMENTATORE

indice





Tenda da sole

Tenda parasole con funzione ZIP.
Non può essere montato sullo stesso lato in cui è presente l'azionamento manuale (manovella)!

BIO PERGOLA 400x300 H.255 GRIGIO QUARZO

ART. B481420

ACCESSORI:

- TENDA ZIP A CADUTA 3mt

indice



BIO PERGOLA WEISS 4x3 BIANCA

ART. B410420

indice



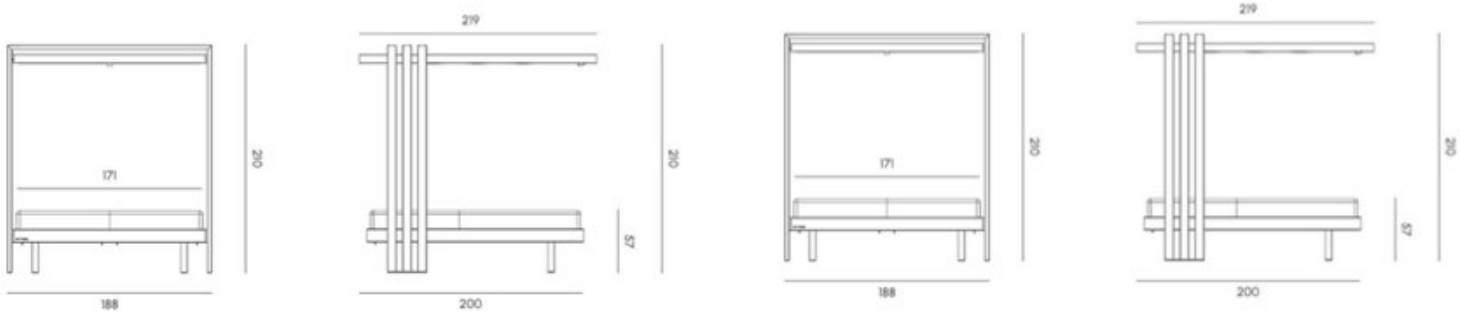

MYY SOLETTO

ART. 320SOLE.100

Art. 950SOLE.02

indice

CHAISE LONGUE

CHAISE LONGUE



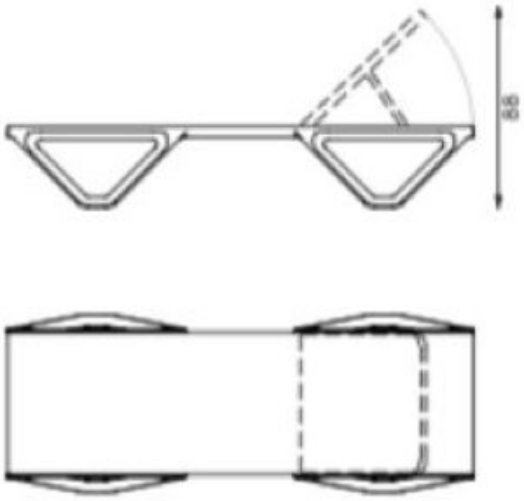

Misure:
H37 x L198 x W88 cm

MYY LETTINO BALI
Art. BALI-LETTINO BCO (COLORE BIANCO/BIANCO)

Art. BALI-LETTINO CREMA (COLORE BIANCO/CREMA)

indice



MYY TAVOLINO BALI

Art. BALI-TAVOLINO

indice



Cloe

Lettino



Misure:

H54 x L220 x W69

MYY LETTINO CLOE

Art. 30010CLOE-117 (COLORE BIANCO)

Art. 30010CLOE-212 (COLORE BEIGE)

indice

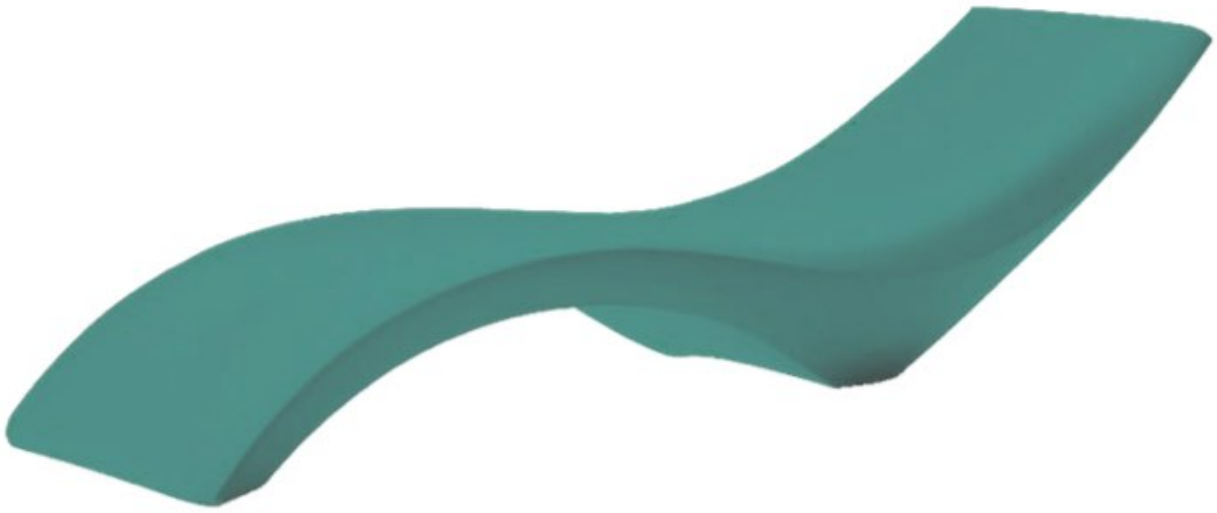

Cloe
Lettino



Misure:
H54 x L220 x W69

MYY LETTINO CLOE
(IN THE WATER)

Art. 30112CLOE.100 (COLORE TURCHESE)

indice



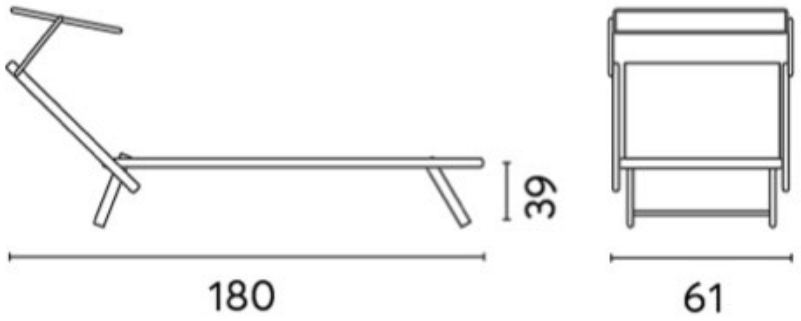

GW LETTINO PIEGHEVOLE C/TETT
IN ALU 1,1/TEXT 750
COLORE GRIGIO
Art. CLAT56G

indice



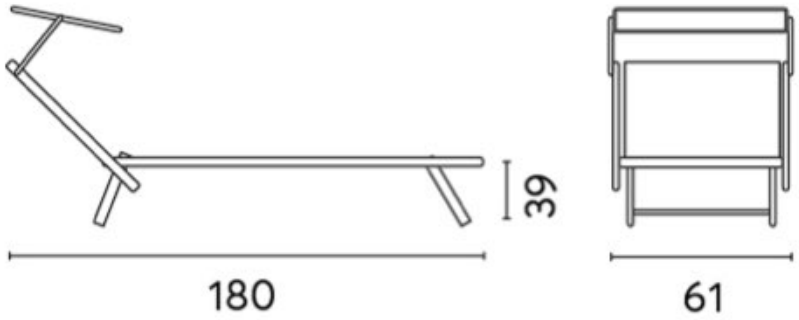

GW LETTINO PIEGHEVOLE C/TETT
IN ALU 1,1/TEXT 750
COLORE TORTORA
Art. CLAT56T

indice



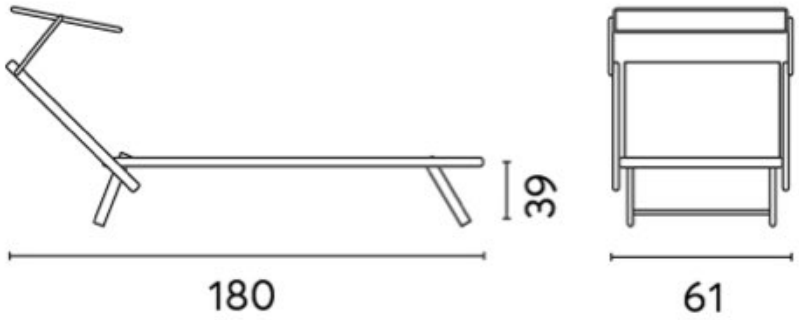

GW LETTINO PIEGHEVOLE C/TETT
IN ALU 1,1/TEXT 750
COLORE SABBIA
Art. CLAT56S

indice



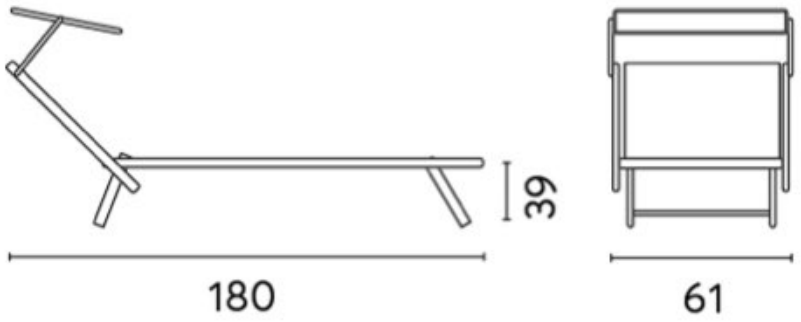

GW LETTINO MARE BLU CON TETTUCCIO

Art. CLAT58B

indice



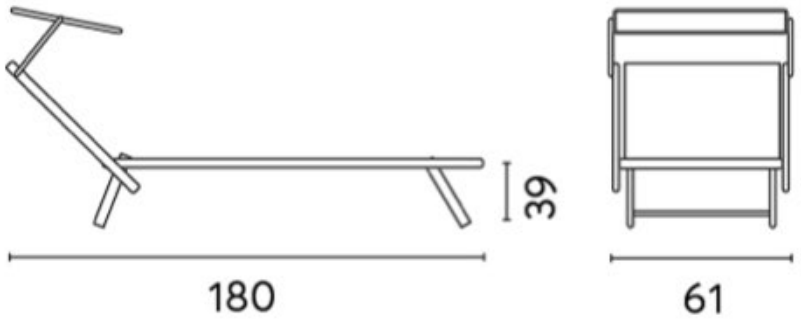

GW LETTINO MARE PIEGHEVOLE C/TETT ALU
TEXT BLU
Art. CLAT56B

indice



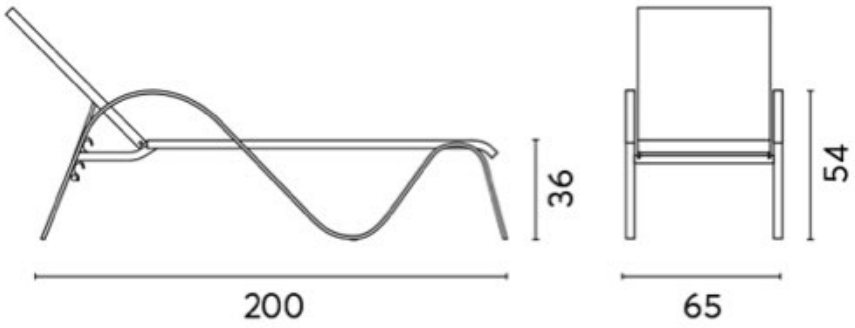

GW LETTINO ONDA ARRECIFE ALU ANTRACITE-TEXTILENE NE

Art. CLT80G / CLT73

indice



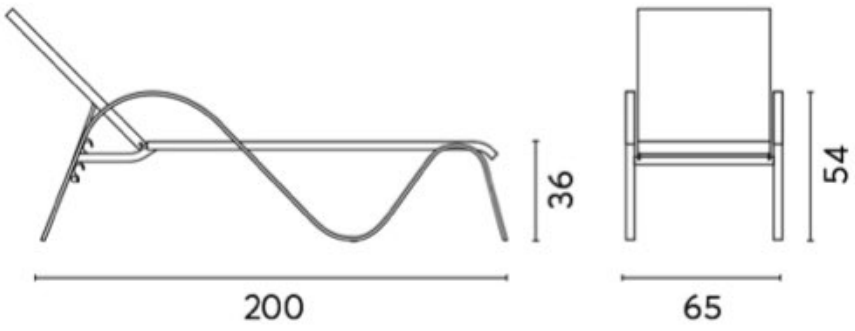

GW LETTINO ONDA ARRECIFE ALU BIANCO - TEXTILENE AVORIO

Art. CLT80B

indice



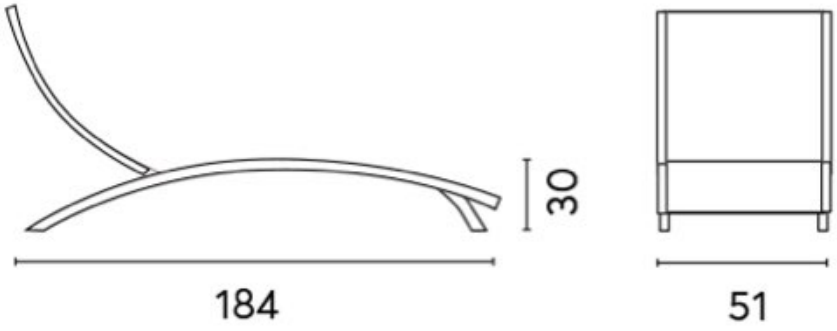

GW LETTINO ONDA IN ALLUMINIO BIANCO TEXT ECRU'

Art. CLAT44E

indice



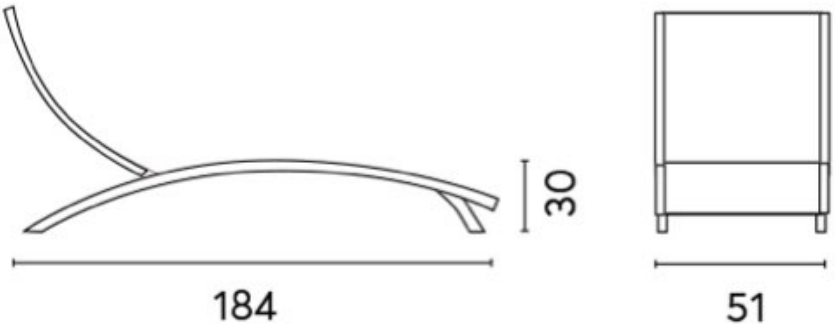

GW LETTINO ONDA IN ALLUMINIO BIANCO TEXT TORTORA

Art. CLAT44T

indice





RS CAMERON LETTINO
C/CUSCINO BEIGE
Art. 80-X106B

indice

ACCESSORI

ACCESSORI





Misure:
H61 x L35 x W38

MYY SGABELLO TINO
Art. 209TINO
COLORE BIANCO

indice



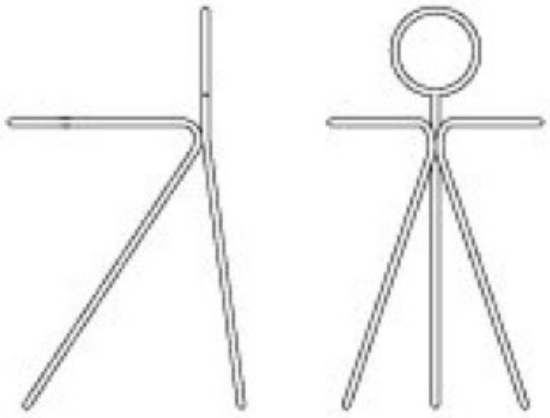

Misure:
H92 x L49 x W47

MYY SERVETTO MARE
Art. 911MARE-2012
COLORE: ARANCIO

indice



MYY BAR NOVA BANCONE
COLORE TRASPARENTE

BANCONE LINEARE + 2 ANGOLI
Art. 802NOV.006-110
(BANCONE LINEARE)

Art. 803NOV.006-110
(BANCONE ANGOLO)

N.B. COCKTAIL STATION
ESCLUSA



Misure:
H110 x L90 x W65

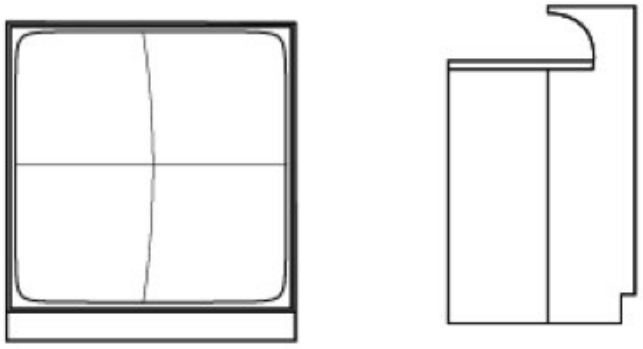

Misure:
H110 x L100 x W65

indice



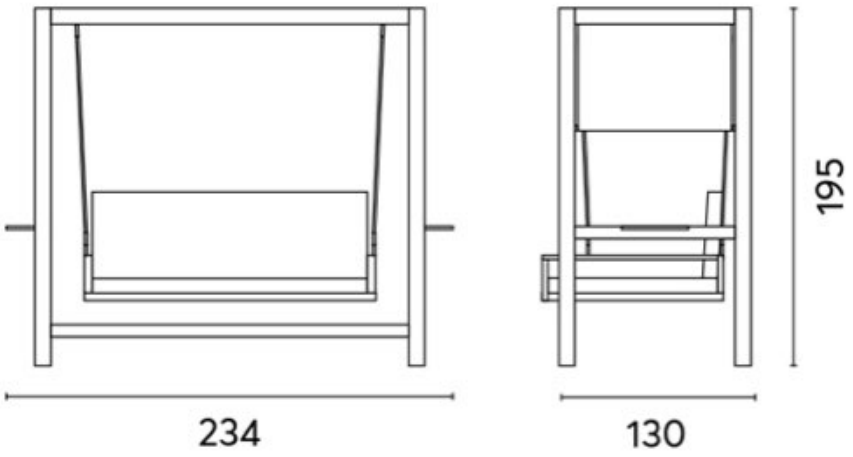

GW DONDOLO 3 POSTI
ALU BIANCO- OLEFIN GRIGIO
Art. SV119

indice



Dim. (cm): 120×83 h140

RS EGG VIRGO NEW
C/STRUTT. PORTANTE
Art. 60-157

indice



Dim. (cm): 120×83 h140

RS EGG VIRGO
C/STRUTT. PORTANTE
Art. 60-157-2

indice



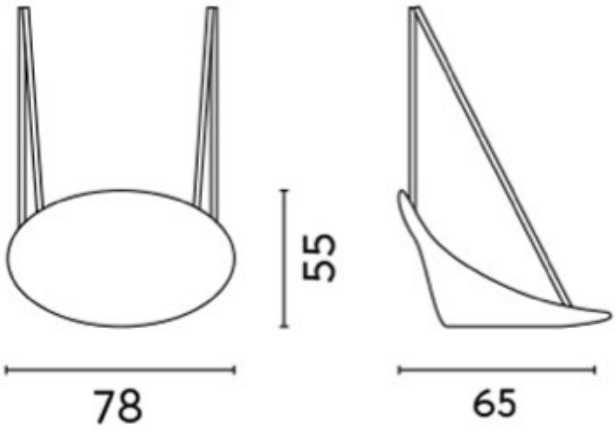

GW ALTALENA MOIA

Art. ALT01

indice



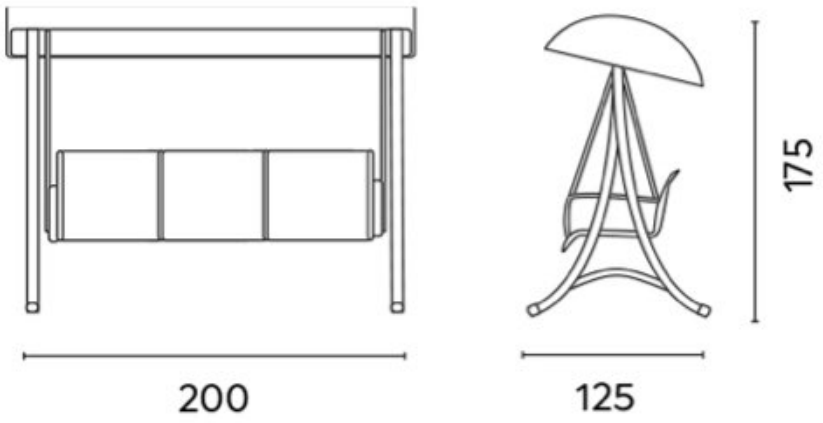

GW DONDOLO
3 POSTI RECLINAB. FERRO
BIANCO E TEXT.TORTORA
Art. SV124B

indice



OV OMBRELLONE DOLOMITI
ALL.BIANCO 300*300 ACR.BIANCO+BASE GR
Art. DOAB300300+GRQ50T65

indice



OV OMBRELLONE SATURNO BIANCO
300*400 ACR.BIANCO+COPRIBASE
Art. SATB3004000402S+BRAB

indice



GW OMBRELLONE MACRAME' ROTONDO D=2,5mt
CORDA
(SENZA BASE)
Art. E5074



O ARR BASE CEMENTO GRIGIO 35 Kg
Art. 2036

indice



GW OMBRELLONE MACRAME' ROTONDO D=2,5mt
CORDA
(SENZA BASE)
Art. 80518365



O ARR BASE CEMENTO GRIGIO 35 Kg
Art. 2036

indice



GW OMBRELLONE
D. 270 LED +
BLUETOOTH ECRU'
(SENZA BASE)
Art. E5032



O ARR BASE CEMENTO GRIGIO 35 Kg
Art. 2036

indice





→ 175 ↗ 38 ↑ 140

PLUST FADE SEPARE' SHELL MAREA + KIT FISS. A TERRA

Art. 6493-V6+A4668

indice



O ARR RS PORTA TV BOJO 2/CASS. TEAK NAT.

Art. 100-905

indice



O ARR RS GOLAN LETTO MATRIM.TEAK NATURAL.

Art. 100-834

indice



O ARR RS COMODINO LINEAR 2/C. TEAK NAT.

Art. 100-832

indice



O ARR RS GOLAN BUFFET 3a 3c TEAK NAT.

Art. 100-813

indice



O ARR RS ARMADIO LINEAR 2a 2c TEAK NAT.

Art. 100-830

indice



Misure:
Lunghezza: 90 cm; Larghezza: 90 cm

RS JAVA TAVOLO TEAK 90*90
Art. 70-JV45

indice



O ARR RS MISSISSIPI TAVOLINO 60*92 + CUSCINO

Art. TT-503

Art. TT-503CU

indice



O ARR RS SCRIVANIA L.125 2/CASS.TEAK NAT

Art. RS-SCRIVANIA

indice



ERBA PRATO VERDE SINT. ROYAL 100*2000
H.35mm (Rotolo mq.20)
Art. P1902530.

indice



ERBA PRATO VERDE SINT. ROYAL 200*2500mm
H.8mm (ROTOLO 50mq)
Art. P1902810.

indice

VASI FIORIERE

VASI FIORIERE



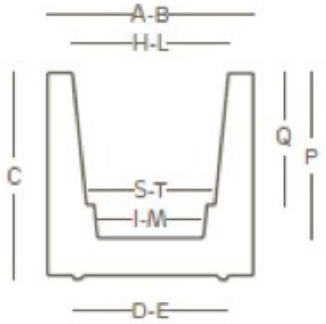

A	B	C
30	30	30

PLUST VASO KUBE
L.30 P.30 H.30
Art. 2538-87
COLORE
NERO PERLA

indice



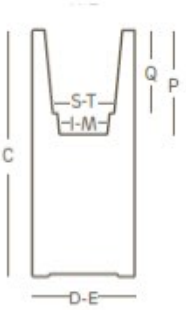

A	B	C
30,0	30,0	90,0

PLUST VASO KUBE
TOWER
L.30 P.30 H.90
Art. 2826-87
COLORE
NERO PERLA

indice



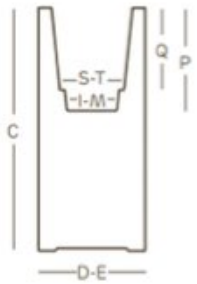

A	B	C
30	30	71

PLUST VASO KUBE
HIGH
L.30 P.30 H.71
Art. 2611-87
COLORE
NERO PERLA

indice



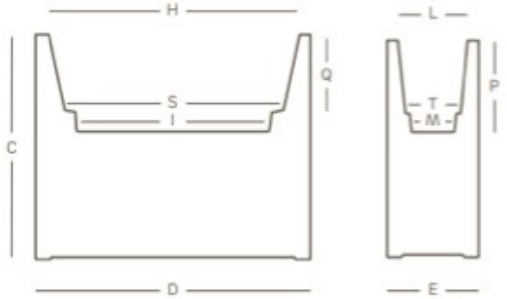

A	B	C
70,0	30,0	90,0

PLUST VASO CASSETTA
KUBE TOWER
L.70 P.30 H.90
Art. 2825-87
COLORE
NERO PERLA

indice



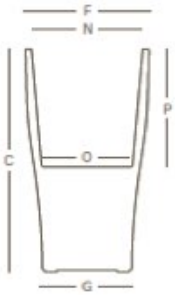

size	C
Ø 56	102

PLUST VASO TULUM
D.56 H.102
Art. 2375-87
COLORE
NERO PERLA

indice



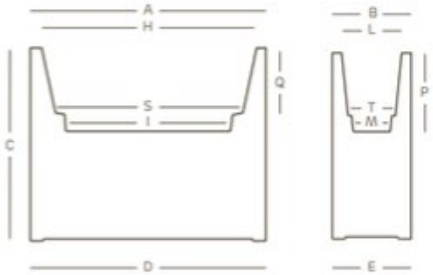

A	B	C
80	30	70

PLUST VASO CASSETTA KUBE HIGH
L.80 P.30 H.70
Art. 2602-87
COLORE
NERO PERLA

indice



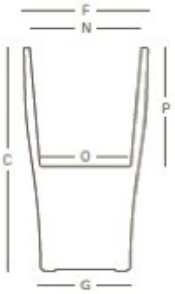

size	C
Ø 42	90
Ø 57	126

PLUST VASO ILIE
D.42 H.90
Art. 2498-87
COLORE NERO PERLA

indice



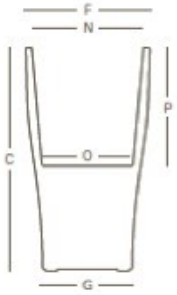

size	C
Ø 42	90
Ø 57	126

PLUST VASO ILIE
D.57 H.126
Art. 2506-E5
COLORE RUGGINE

indice



PLUST IKON VASO
cm.200
CHIUSO SOPRA BIANCO
Art. 3012-C2

indice



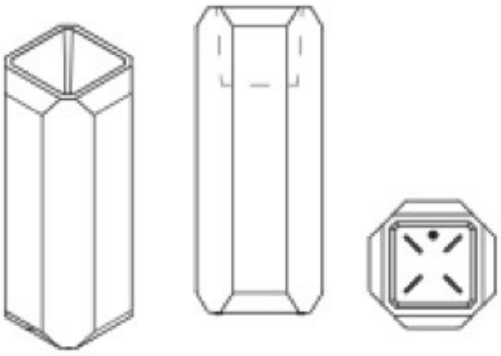

Misure:

H120 x L50 x W50; Foro: L33,5 x W30

MYY VASO GEM M

MARRONE H.120

Art. 708GEM+PFIX

indice

COLONNE DOCCIA

COLONNE DOCCIA





Misure:
H230 x L38 x W89



Misure:
H6,5 x L112 x W85

MYY DOCCIA DYNO
C/MISCELATORE
Art. 40210DYNO-117

indice



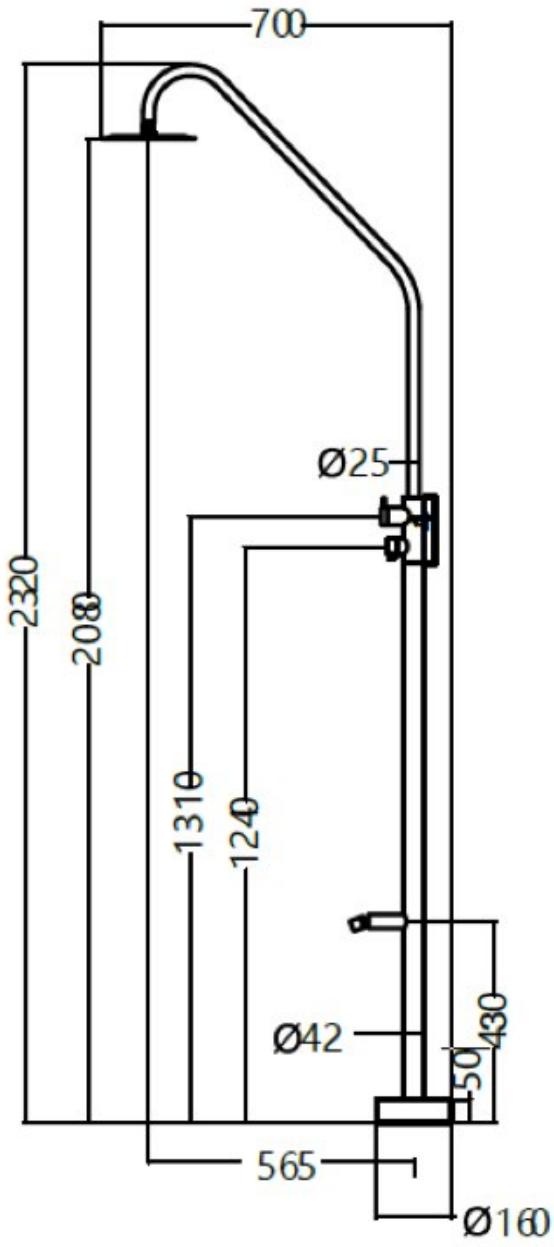

DAKOTA

COLONNA DA ESTERNO ACCIAIO 316 NERO

Art. IMEX-GPD003-ANG

indice

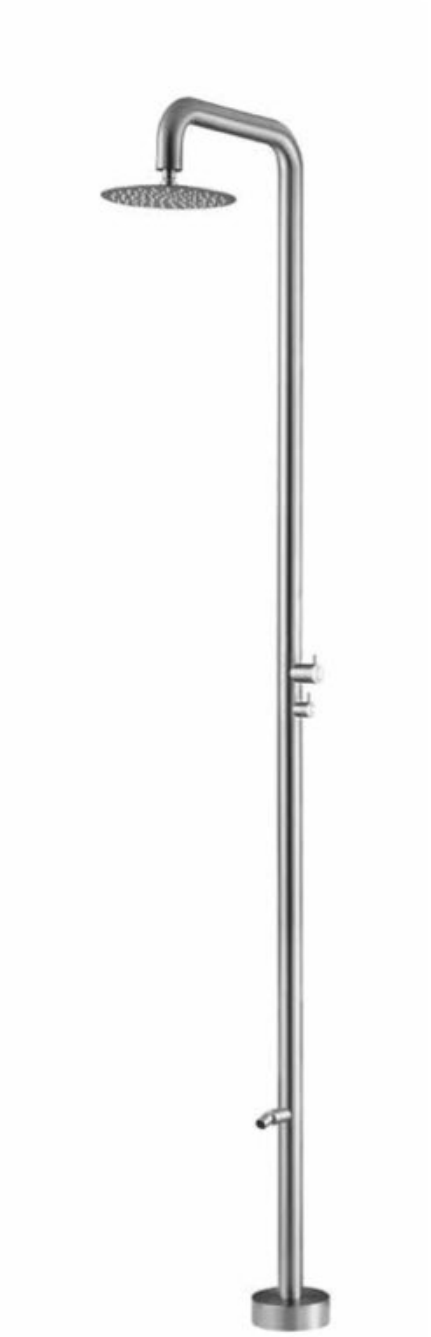

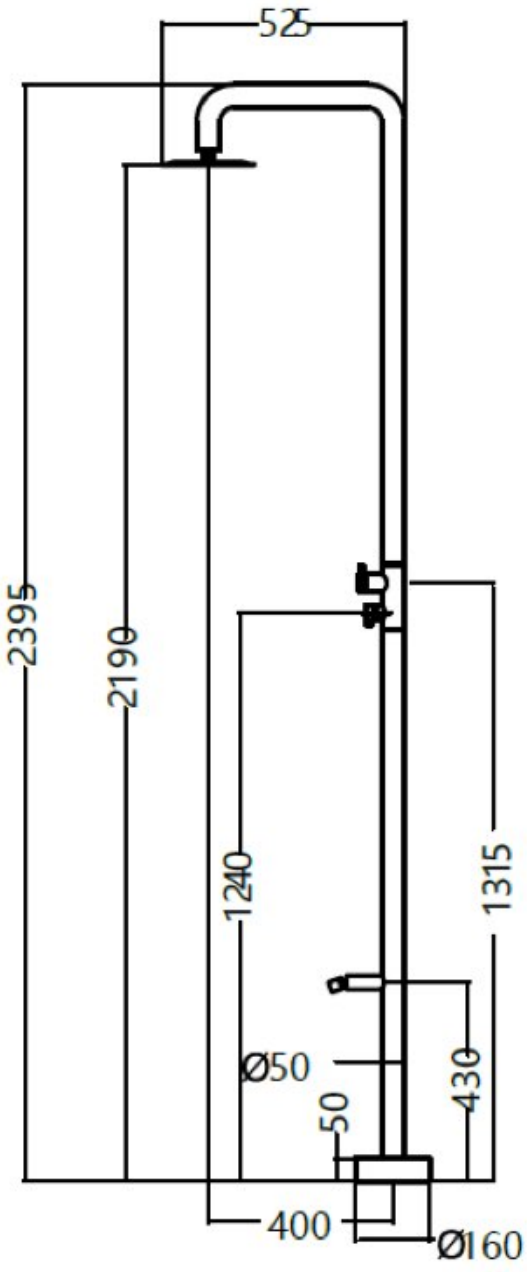

MICHIGAN

COLONNA DA ESTERNO ACCIAIO 316

Art. IMEX-GPM007-AC

indice



ALTURA
COLONNA DA ESTERNO INOX
CON PEDANA TEAK
Art. ALTURA

indice

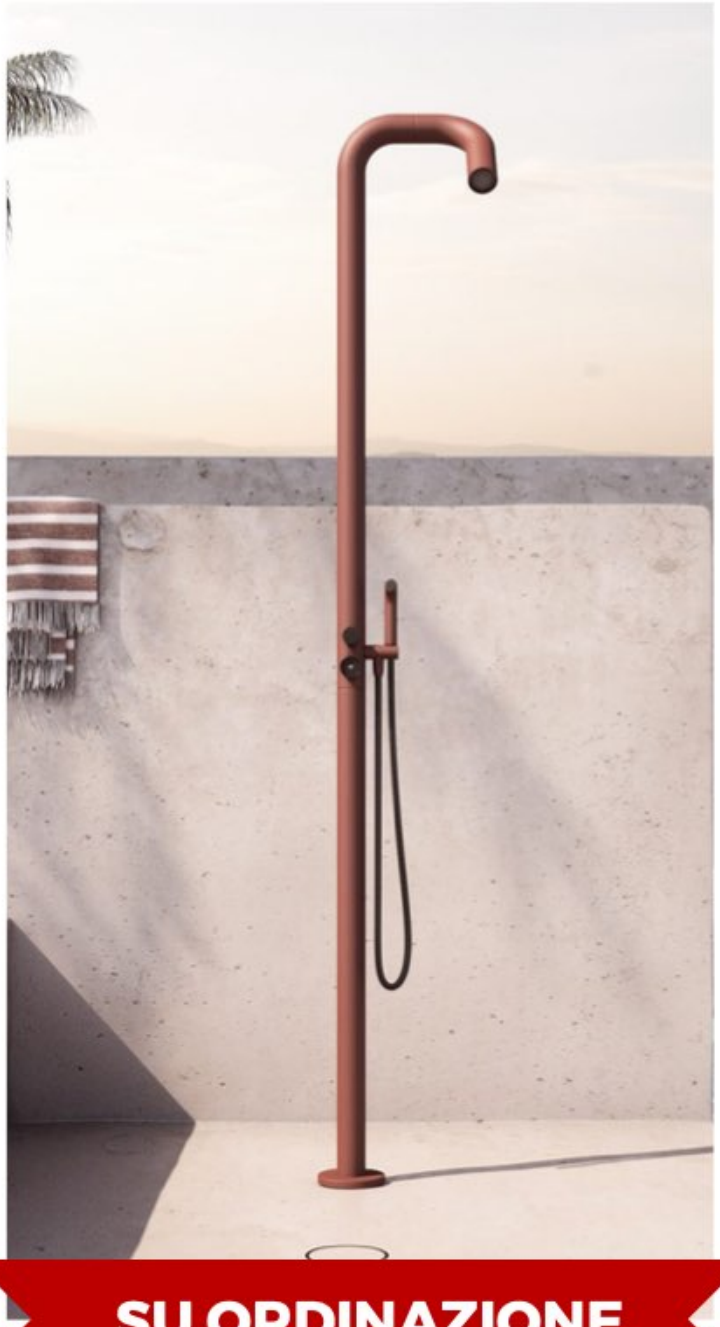

SU ORDINAZIONE

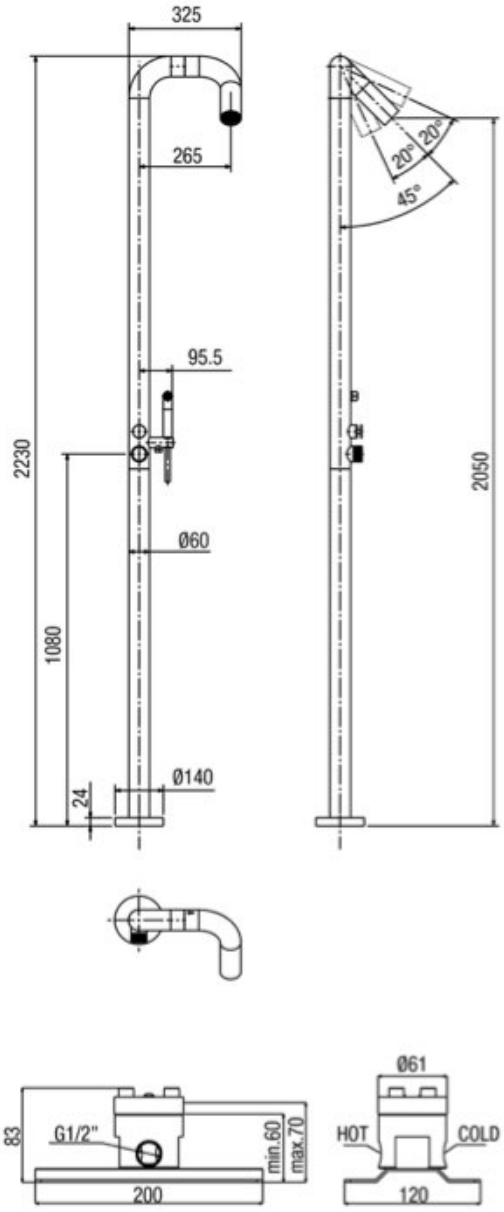

TRACK

COLONNA DA ESTERNO TERRA

Art. TRKE10STRA

indice



SU ORDINAZIONE

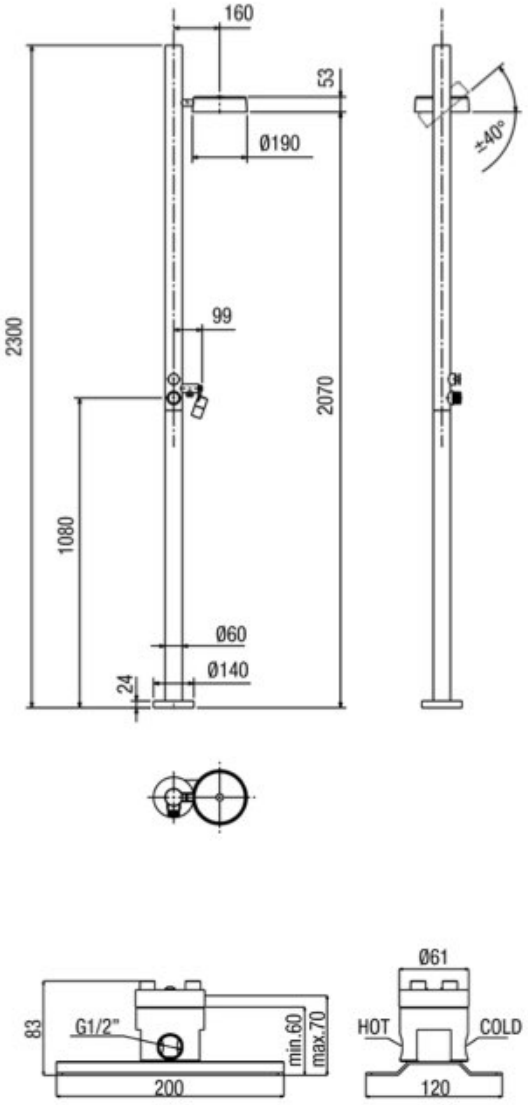

SWING

COLONNA DA ESTERNO INOX

Art. SGRE10SACS

indice



SU ORDINAZIONE

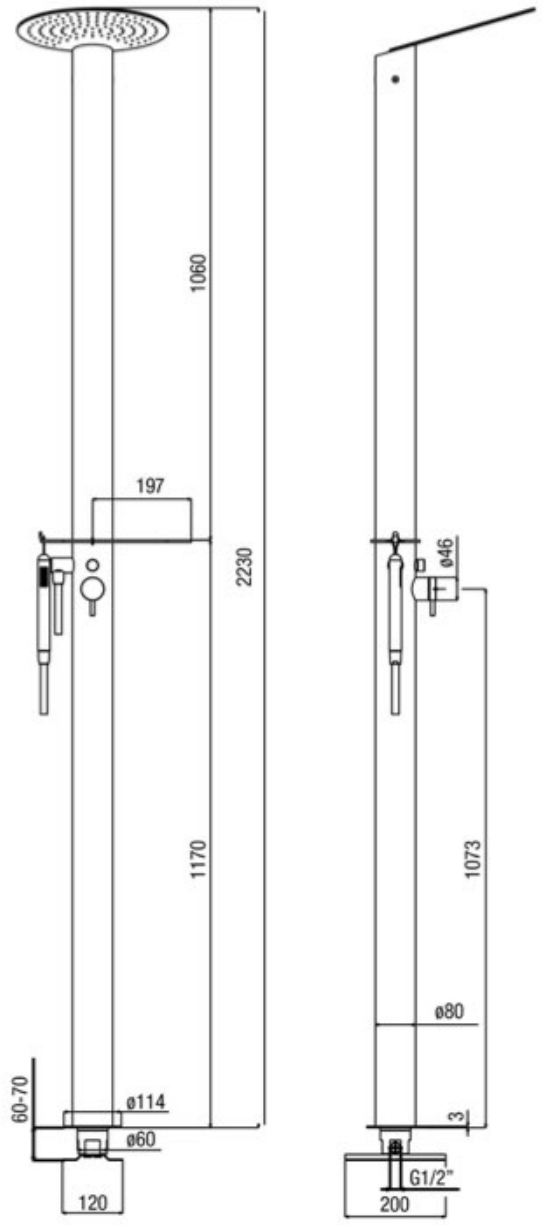

SANTA

COLONNA DA ESTERNO INOX

Art. STRE10S

indice



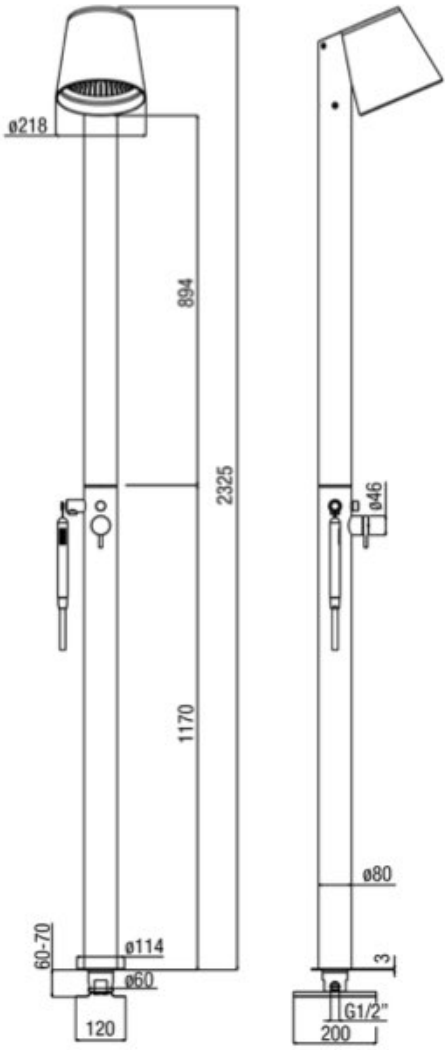

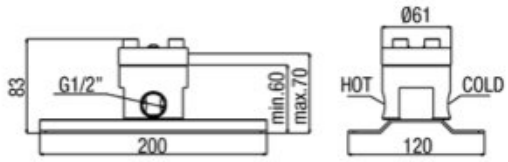

SU ORDINAZIONE

FRED OUTDOOR

COLONNA DA ESTERNO INOX

Art. FDO RE10S NE ACS

Art. FDO RE10S BI ACS

indice



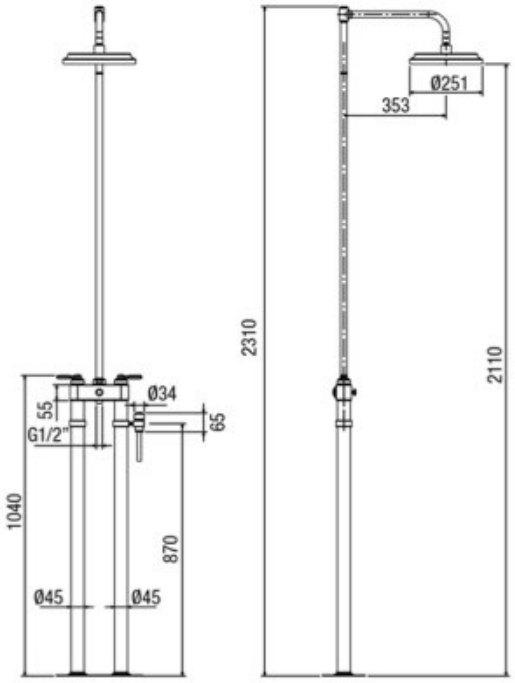

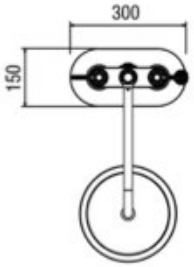

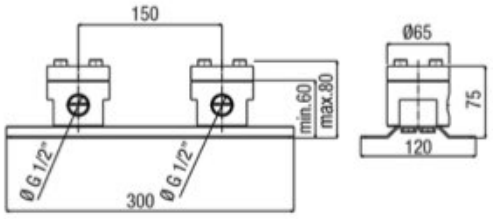

SU ORDINAZIONE

LE GRAND OUTDOOR
COLONNA DA ESTERNO CROMO
Art. LGORE40S CR

PER RIORDINO CONSIDERARE LISTINO E SCONTO

indice



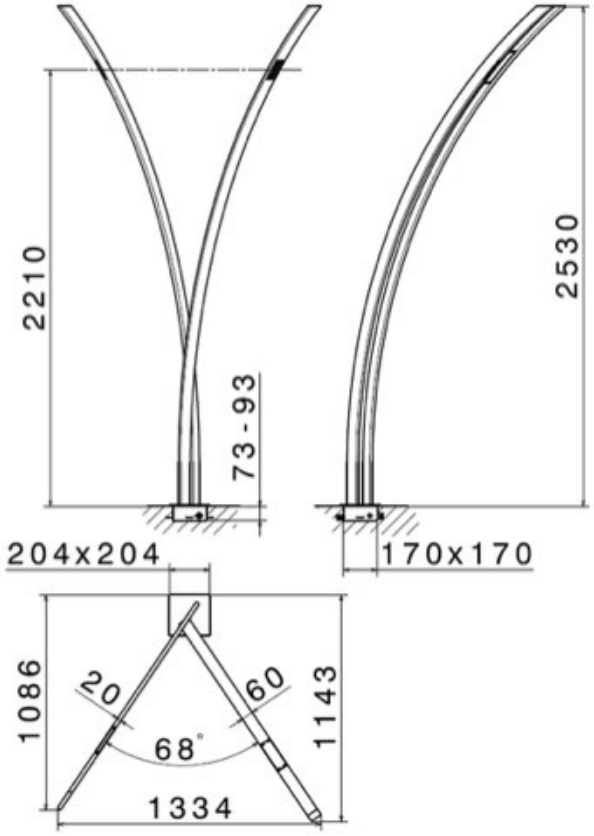

SU ORDINAZIONE

NEWFORM 463EX

COLONNA DA ESTERNO INOX

Art. 463EX.50.050 + 31070.00.000

N.B. MISCELATORE DA AGGIUNGERE

indice



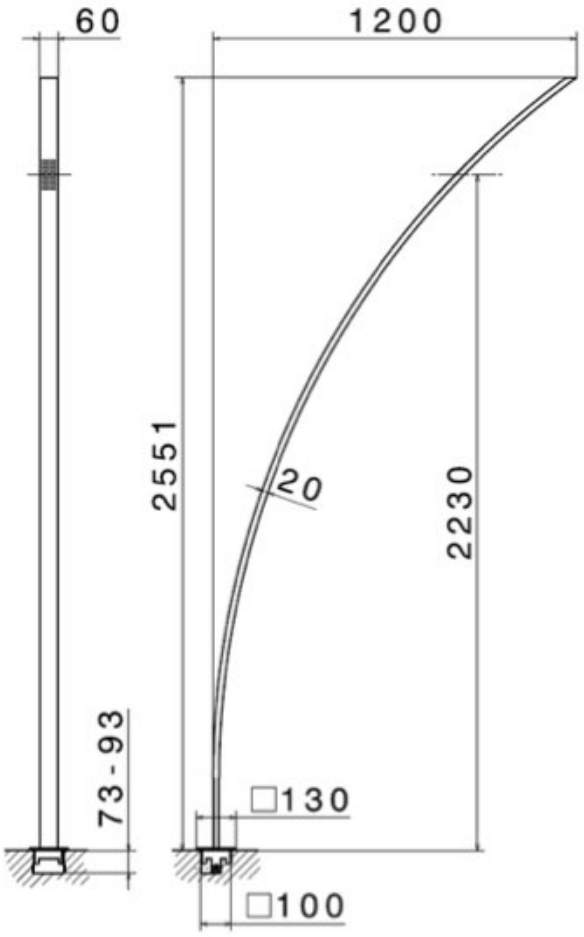

SU ORDINAZIONE

NEWFORM 464EX
COLONNA DA ESTERNO INOX
Art. 464EX.50.050 + 31071.00.000

N.B. MISCELATORE DA AGGIUNGERE

indice



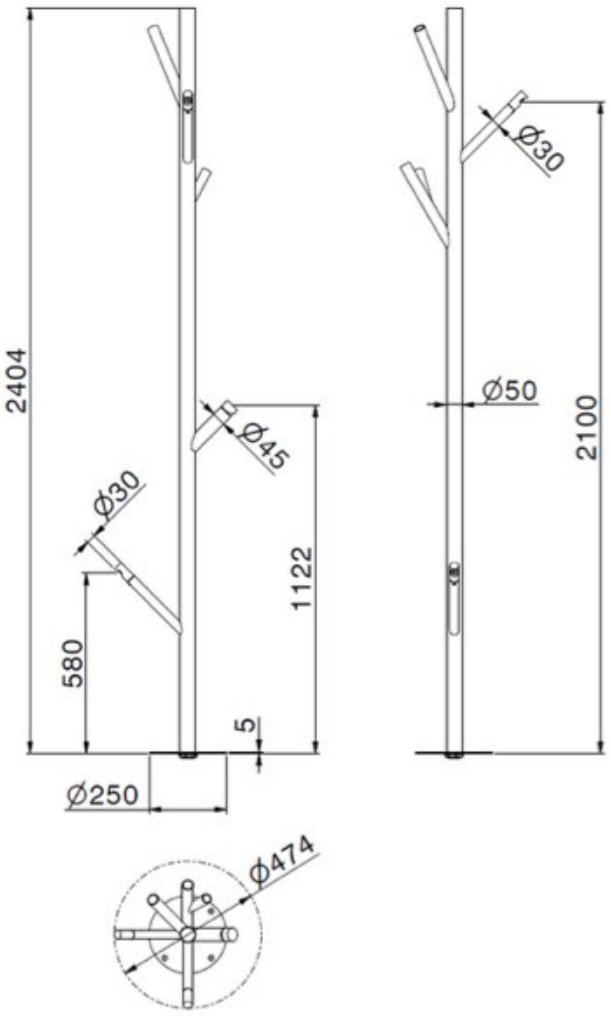

SU ORDINAZIONE

NEWFORM 695E

COLONNA DA ESTERNO OTTONE NATURALE

Art. 695E.80.149 + 31095.00.000

indice

CUCINE DA ESTERNO

CUCINE ESTERNO



AGHER TAVOLO L.160 P.78 H.91 TERRA DI SIENA
COD. 1081677.0-02

AGHER KIT 2 SEDIE TERRA DI SIENA
COD. 1082128.0-02 (X2)

indice



LARES CUCINA FOGHER BIANCA
L.290 P.70
COD. CUCINA FOGHER LARES

indice



AGHER CUCINA FOGHER TERRA DI SIENA
L.240 P.60 H.91
COD. CUCINA FOGHER AGHER

PER INSTALLAZIONE A PARETE
AGHER SNAKC C/SCHIENA CHIUS. TERRA DI SIENA
cod. 1081703+1081718.0-02

indice





LARES CUCINA FOGHER FIN.OSSIDIANA TOP PACIFIC BLANCO BOCCIARDATO 1085904.0-M01 LG MODULO 1000 SUPP.BBQ FGB 500 1085073.0-M01 LG MODULO LAVELLO 1000 25 1072502.1 BARBECURE FGB 500 1085899.0-E02 LK KIT GIUNZIONE MODULI 25 1083347.0-E02 LK KIT CARENATURE MODULO 1000 25

COD. CUCINA LARES BARBECURE

LARES MENSOLA SNACK 2.0mt OSSIDIANA

COD. 1076590.0

LARES KIT 2 SEDIE OSSIDIANA

COD. 1082815.0

indice



LARES CUCINA FOGHER FIN.OSSIDIANA TOP
PACIFIC GRIS BOCCIARDATO
1085085.0-M02 LG MODULO LAVELLO 1000 YOZA
1084839.1-M02 LG MODULO COTTURA INDUZIONE 3F 1000
1083347.0-E02 LK KIT CARENATURE MODULO 1000 25
1085899.0-E02 LK KIT GIUNZIONE MODULI 25 x 2 pz
1084843.1-M02 LG MODULO FRIGO NEUTRO 700
COD. CUCINA LARES INDUZIONE

indice



FOGHER ARMADIO C/RIPIANO L100 P45 H200 FIN.OSSIDIANA

COD. 1084427.0-01+1084592.0-01

indice

FORNI BARBECUE

FORNI BARBECUE



Dimensioni camera di cottura: 60×40 cm
Peso: 40 Kg
Alimentazione: legna
Numero pizze: 1
Tempi di riscaldamento: 400° C in 15/20 minuti
Consumo legna: 2 Kg all'ora
Camera di cottura: base in refrattario alimentare

FORNO CLEMENTINO TETTO
ROSSO
A LEGNA
Art. CLEMENT.LERO_VER1

indice



Dimensioni camera di cottura: 80×60 cm
Peso: 112 Kg
Alimentazione: legna
Numero pizze: 4
Tempi di riscaldamento: 400° C in 15/20 minuti
Consumo legna: 4/8 Kg all'ora
Camera di cottura: base in refrattario alimentare

FORNO FAMILY
TETTO INOX 304
A LEGNA
Art. FAMILYTINOX

indice



Dimensioni camera di cottura: 80×60 cm
Peso: 157 Kg
Alimentazione: legna
Numero pizze: 4
Tempi di riscaldamento: 400° C in 15/20 minuti
Consumo legna: 4/8 Kg all'ora
Camera di cottura: base in refrattario alimentare

FORNO PULCINELLA
L80 P60 TETTO INOX C/CARR. A
LEGNA
Art. PULCTINOX

indice



Dimensioni camera di cottura: 100×80 cm
Peso: 275 Kg
Alimentazione: legna
Numero pizze: 5
Tempi di riscaldamento: 400° C in 15/20 minuti
Consumo legna: 4/8 Kg all'ora
Camera di cottura: base in refrattario alimentare

FORNO PULCINELLA L.100 P.80
TETTO INOX
C/CARR. A LEGNA
Art. MAXIPULCTINOX

indice



Dimensioni camera di cottura: 80×60 cm
Peso: 135 Kg
Alimentazione: gas GPL o metano
Numero pizze: 4
Tempi di riscaldamento: 400° C in 20 minuti
Camera di cottura: base in refrattario alimentare

FORNO FAMILY INOX
A GAS L.80 P.60
Art. FAMILYGASTINOX

indice



Dimensioni camera di cottura: 60×40 cm
Peso: 60 Kg
Alimentazione: gas GPL o metano
Numero pizze: 1
Tempi di riscaldamento: 400° C in 20 minuti
Camera di cottura: base in refrattario con lastra skamotec

FORNO REMIDA GAS PLUS
ROSSO 70*50
Art. REMIDAGASPLUSROS

indice



Il carrello modulare con porta bombola è l'accessorio ideale per i forni a gas Remida, Clementino o Pulcinella e Gold 60×60. Progettato per offrire stabilità e praticità, questo carrello consente di posizionare comodamente la bombola del gas, mantenendola sicura e nascosta alla vista

CARRELLO MODULARE
C/PORTABOMBOLA
Art. CARRMODBO

indice



Forno da esterno verniciato con carrello su ruote
Alimentazione: legna
Tipologia di cottura: indiretta (camere di combustione e cottura separate)
Camera di cottura: smontabile inox 304, ventilazione plus, tre livelli di cottura, illuminazione, base in refrattario alimentare
Sportelli combustione e cottura: ghisa verniciata
Dimensioni camera cottura: 45×80
Piani cottura: 3
Legna per raggiungere 300°: 5/7 kg
Legna per mantenimento orario: 1 kg

FORNO MASTER RAMATO L.45
P.80 H.40
COTT. INDIRETTA A LEGNA
Art. FERA 80

indice



Larghezza: 80
Profondità: 80
Altezza: 73.7
Peso. 90 Kg

BARBECUE BBQ GRINGO
CLEMENTI
Art. B038

indice



Dimensioni esterne: L80 x P60 x H100 cm
Cottura: su piastra acciaio inox 304 – 8 mm di spessore
Dimensioni griglia cottura: L80 x P80
Peso: 90 kg
Alimentazione a legna

BARBECUE COLORADO
PORTA LEGNA
ANTRACITE
Art. COLORADO

indice



Dimensioni esterne: L80 x P60 x H100 cm
Cottura: su piastra acciaio inox 304 – 8 mm di spessore
Dimensioni griglia cottura: L80 x P80
Peso: 90 kg
Alimentazione a legna

BARBECUE COLORADO
PORTA LEGNA
CORTEN
Art. COLORADO CORTEN

indice



Struttura Lamiera verniciata
Combustibile Legna
Consumo Legna 2/3 kg/H
Griglia cottura carne (acciaio inox 304) 68×49
Dimensioni 70×100 cm
Peso 73 Kg

BARBECUE AUTOMATICO L.68
P.50 H.83 LEGNA
Art. BAUT50

indice



Dimensioni esterne: L47 x P90.5 x H130 cm
Peso: 45 Kg
Alimentazione: legna
Dimensioni griglia cottura: L45 x P50 cm
Finitura: Acciaio Corten

BARBECUE FLIPPER DA 50
CLEMENTI
Art. FLIPPER50

indice



Dimensioni esterne: L61 x P90.5 x H130 cm
Peso: 55 Kg
Alimentazione: legna
Dimensioni griglia cottura: L60 x P53 cm
Finitura: Acciaio Corten

BARBECUE SUPERFLIPPER CORTEN
L.62 P.91 H.83 LEGNA
Art. SUPERFLIPPER-C

indice



Dimensioni esterne: L80 cm x P80 cm x H97 cm
Cottura: su piastra acciaio inox 304 – 8 mm di spessore
Dimensioni griglia cottura: L80 x P80
Peso: 80 kg
Alimentazione a legna
Finitura: Acciaio Corten

BARBECUE ICON 80
Art. BBQICON80

indice



- Forno da esterno verniciato con carrello su ruote
- Alimentazione: legna
- Tipologia di cottura: indiretta (camere di combustione e cottura separate)
- Camera di cottura: inox 304 fissa, ventilazione smart, tre livelli di cottura, illuminazione, base in refrattario alimentare
- Sportelli combustione e cottura: acciaio stampato
- Tetto: verniciato antracite (opzionale inox)
- Dimensioni camera cottura disponibili: 45×80 – 45×100
- Piani cottura: 3
- Legna per raggiungere 300°: 5/7 kg
- Legna per mantenimento orario: 1 kg

FORNO SMART L45 P80 H40 TETTO ANTRACITE COTT.IND. A LEGNA

Art. FECON

indice

MINI PISCINE

MINI PISCINE





MINIPISCINA NOV.VITA XL 200x200x86
UV+CROMOL.+B.T.+WIFI+COP.
Art. VITA-XL

indice

CARATTERISTICHE

- Massaggio Airpool a getto d’aria con accensione manuale on/off. Per una efficace stimolazione cellulare
- Massaggio corpo Whirlpool aria/acqua con regolazione di tempo e intensità manuale o automatica. Per soddisfare qualsiasi esigenza di benessere.
- Skimmer filtro acqua
- 4 Cromolight con 8 variazioni cromatiche per attivare la mente ed emozionare lo spirito.
- Pannello di controllo
- Poggiatesta in materiale antibatterico.
- Seduta copertura Skimmer
- Diffusori audio bluetooth 2 interni e 2 esterni

DIMENSIONI

- ALTEZZA (CM): 85.0
- LUNGHEZZA (CM): 200.0
- LARGHEZZA (CM): 200.0
- CAPACITA’: 950 LT

indice



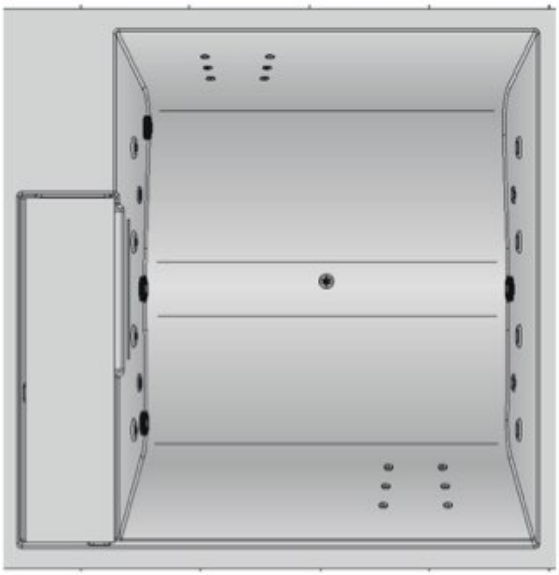

MINIPISCINA EFFEGIBI
WATERDREAM AIR MILK+BLOWE
+COP.TERM.

Art. WD10000007+AD10000005

indice

CARATTERISTICHE

DIMENSIONI

- cm. 208 x 208 x 80h.

MATERIALI

- Vasca in acrilico colato (PMMA) con rinforzo in composito.
- Portello vano comandi rivestito in Gres Porcellanato, finitura Soft Sand, retro illuminato a led RGB
- Telaio acciaio zincato con piedini regolabili

CARATTERISTICHE/COMPONENTI

- Portello apribile
- Pareti isolate termicamente in poliuretano espanso
- Funzione source
- Sistema filtrante con skimmer a doppia cartuccia
- Riscaldatore elettrico o scambiatore di calore
- Ozonizzatore
- Blade light a LED RGB
- Pannello elettronico di comando

FUNZIONI

- Funzione Source - 1 jet inferiore
- Funzione Whirlpool - 8 jet e funzione back massage 6 + 6 jet
- Funzione Air Milk - 4 jet con pompa multistadio
- Funzione Blower - 16 Jet con riscaldatore

indice





MINIPISCINA JACUZZI J-215
193x168x81 3/P Roasted Chest
Art. 944528665

indice

CARATTERISTICHE

- VOLUME MEDIO D'UTILIZZO: 220 gal / 833 liters
- GETTI TOTALI: 21
- POMPA 1: 2 velocità, flusso costante a 1,5 CV
- POMPA 2: --
- POMPA DI RICIRCOLO: No
- SISTEMA FILTRAZIONE: Filtraggio a 2 fasi
- FILTRI: 1
- ASSORBIMENTO ELETTRICO: America del Nord (60 Hz): 120V@15A (cavo GFCI) 240 VAC@30A o 40A
- TRATTAMENTO ACQUA: ClearRay® UV-C

DIMENSIONI

- ALTEZZA (CM): 84.0
- LUNGHEZZA (CM): 175.0
- LARGHEZZA (CM): 203.0
- PESO SPA A PIENO CARICO (KG): 1261.0

indice





MINIPISCINA JACUZZI
LODGE+M 200x185x90 5/P
HYDRO-BLOWER
Art. LODM1033311+903001901

indice

CARATTERISTICHE

- GETTI TOTALI: 20
- POMPA 1: 1 velocità, 2,5 CV (1,8 kW)
- POMPA DI RICIRCOLO: Sì
- SISTEMA FILTRAZIONE: Sistema di filtraggio a 2 fasi
- FILTRI: 1
-

DIMENSIONI

- ALTEZZA (CM): 90.0
- LUNGHEZZA (CM): 200.0
- LARGHEZZA (CM): 185.0
- PESO SPA A PIENO CARICO (KG): 1360.0
- VOLUME (LITRI): 880.0

indice





MINIPISCINA JACUZZI J-LXL 231x231x86
6/P+1L BRUSHED GREY
Art. YW12RU0EMT+903003950

indice

CARATTERISTICHE

- VOLUME MEDIO D'UTILIZZO: 330 gal / 1249 liters
- PESO NETTO: 914 lbs / 415 kgs
- GETTI TOTALI: 39
- POMPA DI RICIRCOLO: Sì
- DEVIATORE INTEGRATO #: 1
- FILTRI: 3
- SEDUTE: Lounge

DIMENSIONI

- ALTEZZA (CM): 86.0
- LUNGHEZZA (CM): 231.0
- LARGHEZZA (CM): 231.0
- PESO SPA A PIENO CARICO (KG): 2098.0
- VOLUME (LITRI): 1249.0

indice

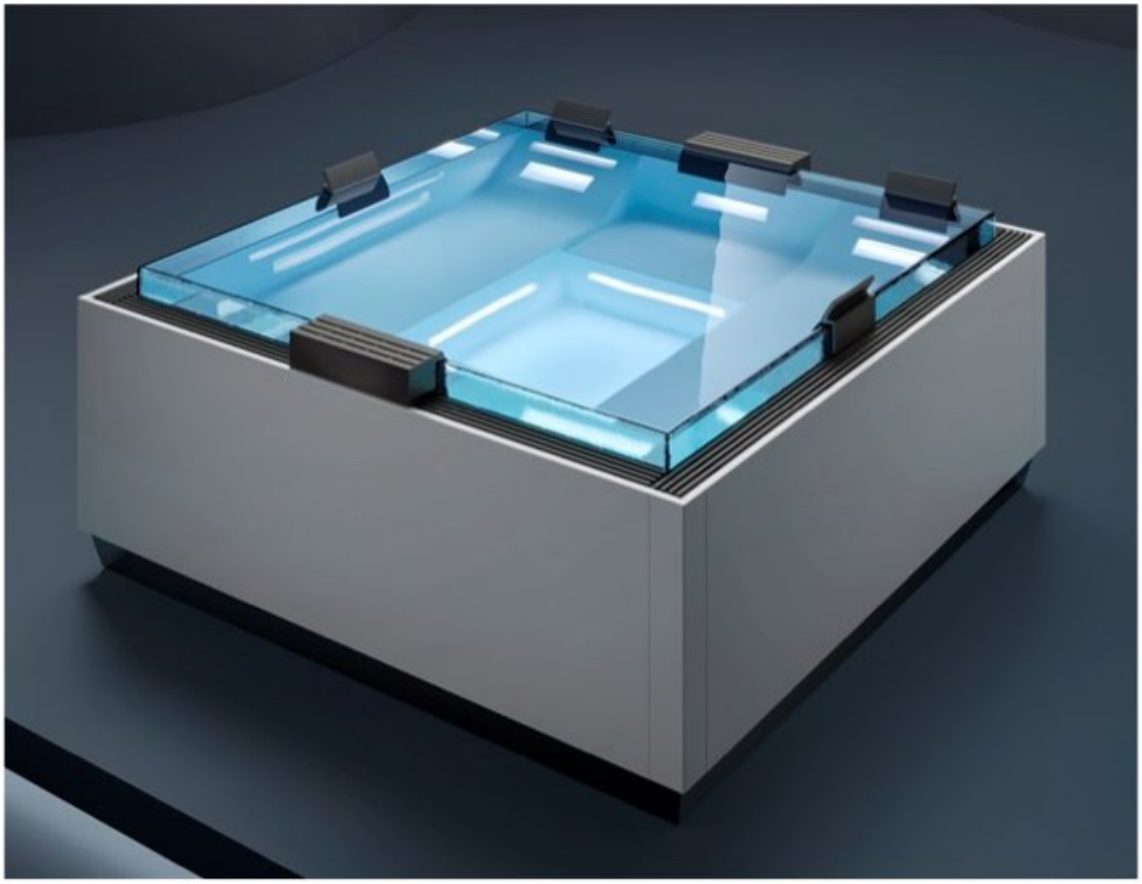

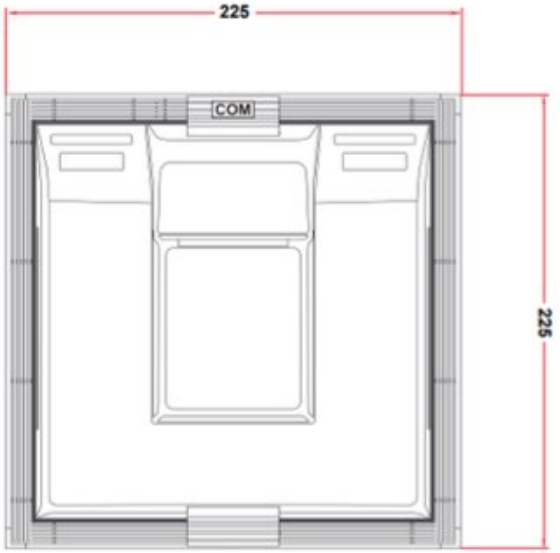

MINIPISCINA 3S ICE 225*225*95h BIANCO
+COP. ANTRACITE

Art. V470AXBNB22+V470CTGR

indice

CARATTERISTICHE

- PESO NETTO: 500 kg
- GETTI TOTALI: 48
- POMPA DI RICIRCOLO: Sì
- RISCALDATORE
- CROMOTERAPIA
- SISTEMA GHOST PLUS
- BORDO IN VETRO - EFFETTO A SFIORO
- NUMERO POSTI : 5/6

DIMENSIONI

- ALTEZZA (CM): 95.0
- LUNGHEZZA (CM): 225.0
- LARGHEZZA (CM): 225.0
- PESO SPA A PIENO CARICO (KG): 3000.0
- VOLUME (LITRI): 2500.0

indice



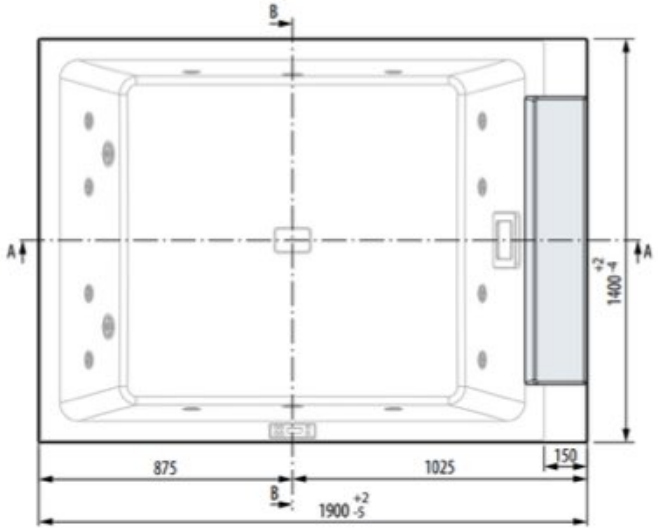

MINIPISCINA DIVINA M BASIC 190x140

WIFI + LED + COPERTURA + PANNELLI DARK BROWN

Art. DOM6O3X0A0H+WF+DOTHCOC2+PANN.FREE-D1

indice

CARATTERISTICHE

- PESO NETTO: 500 kg
- GETTI TOTALI: 14
- LUCI LED
- WIFI
- COPERTURA
- NUMERO POSTI : 2

DIMENSIONI

- ALTEZZA (CM): 75.0
- LUNGHEZZA (CM): 190.0
- LARGHEZZA (CM): 140.0
- PESO SPA A PIENO CARICO (KG): 960.0
- VOLUME (LITRI): 500.0

indice

SAUNA CASETTE



Ingresso frontale
con terrazza



Retro con
semivetrata



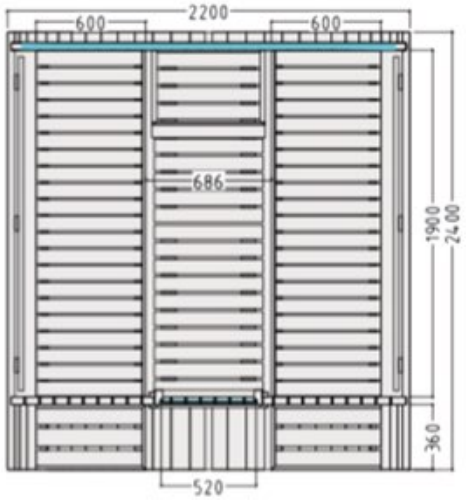

SAUNA KINEDO BOTTE MEZZA
VETRATA 220*240 PORTA CX
ABETE ROSS

Art. SBT#222410604CR

indice

Un'esperienza di sauna autentica per veri amanti della sauna.

Il legno di pino termotrattato da noi impiegato per le nostre saune a botte, crea un clima unico per la sauna. Grazie all'eccellente circolazione dell'aria la sauna a botte si riscalda rapidamente e in modo efficace. Le nostre botti in legno di pino termotrattato sono progettate e costruite in modo da poter durare per tutta la vita – una buona cura è la condizione essenziale, naturalmente.
Se volete possedere una vera e autentica sauna, con una lavorazione di alta qualità e che superi le vostre aspettative, allora una sauna a botte fa proprio per voi.



Dimensioni
cm 220x240x h 220

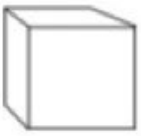

Volume
6,5 m^3

CARATTERISTICHE
Pino termotrattato, spessore 40mm
2 panche, profondità 600mm in tiglio
2 poggiaschiena in tiglio
Pavimento griglia rimovibile
Tetto con tegole di bitume per esterno
Porta ESG 8mm
Piedi in legno impregnato
Set LED con telecomando
Vetrata panoramica doppio vetro isolato 10 mm

DOTAZIONI DI SERIE
Sauna fornita di:
secchiello in legno, ciotola interna, mestolo, clessidra, termoigrometro, 5 essenze, scheda regole bagno in italiano

CARATTERISTICHE STUFA
- Stufa elettrica da 9kW con centralina incorporata
- pietre laviche

indice

MODULO 300x600





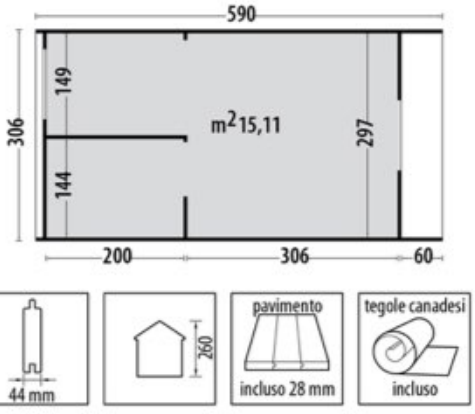

Pino grezzo non trattato		
Tipologia costruttiva		perline ad incastro
Porta con doppio vetro con maniglia e serratura	cm	103x190h
Finestra con doppio vetro	cm	70x90h
Terrazza frontale in pino impregnato in autoclave	cm	60
Parete interna		inclusa
Scarico con sponda idraulica		escluso
Dimensione e peso lordo imballo	cm	600x120x120h, kg 2800

Le foto indicano esempi di arredi personalizzati non offerti.

indice







indice

MODULO 240x480



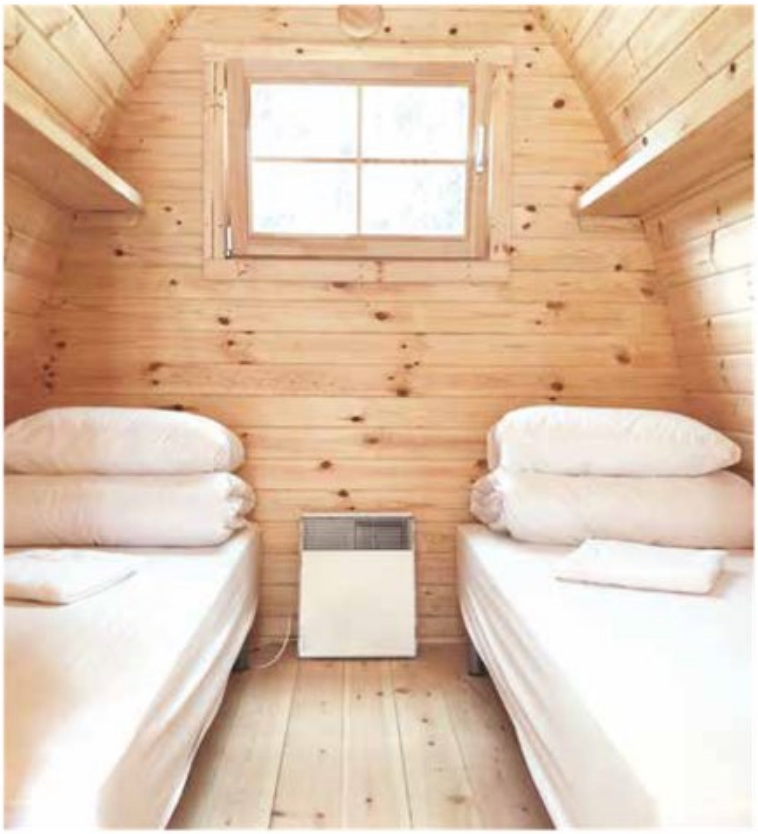

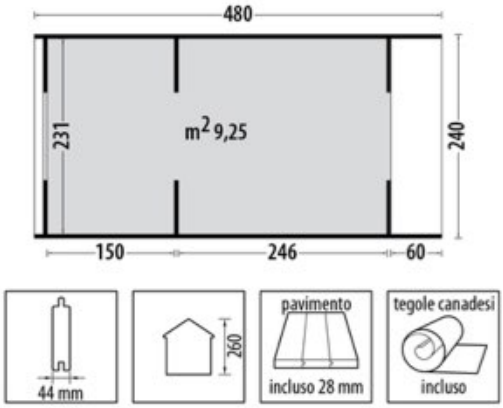

Pino grezzo non trattato		
Tipologia costruttiva		perline ad incastro
Porta con doppio vetro con maniglia e serratura	cm	103x190h
Finestra con doppio vetro	cm	70x90h
Terrazza frontale in pino impregnato in autoclave	cm	60
Parete interna		inclusa
Scarico con sponda idraulica		escluso
Dimensione e peso lordo imballo	cm	480x120x120h, kg 2200

Le foto indicano esempi di arredi personalizzati non offerti.

indice







indice

BOX 1 - 2







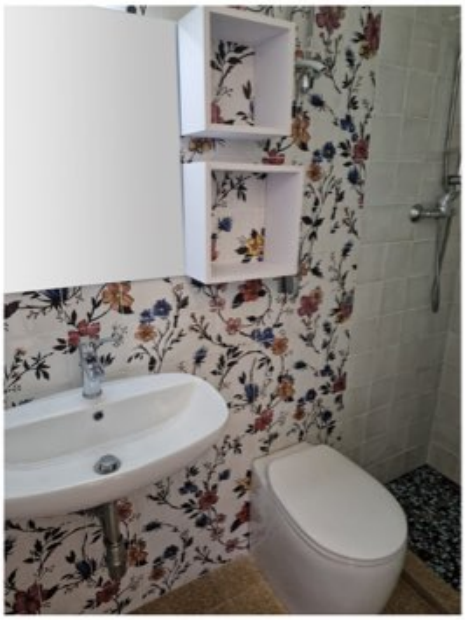



indice

BOX UFFICIO





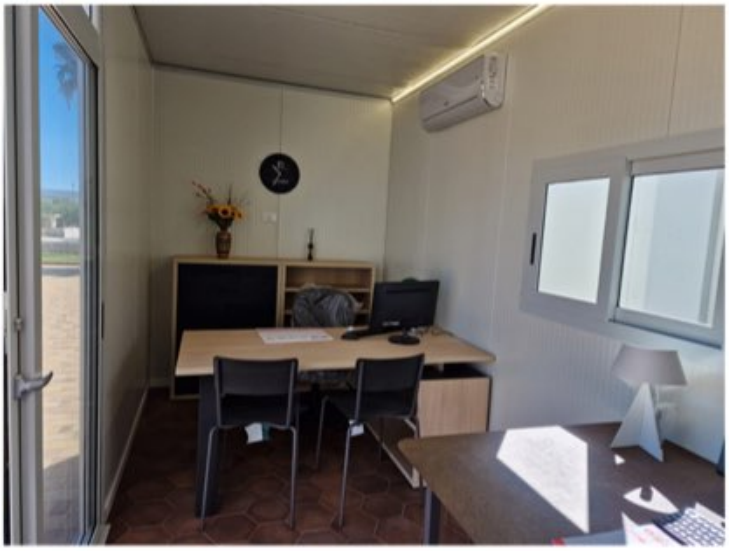

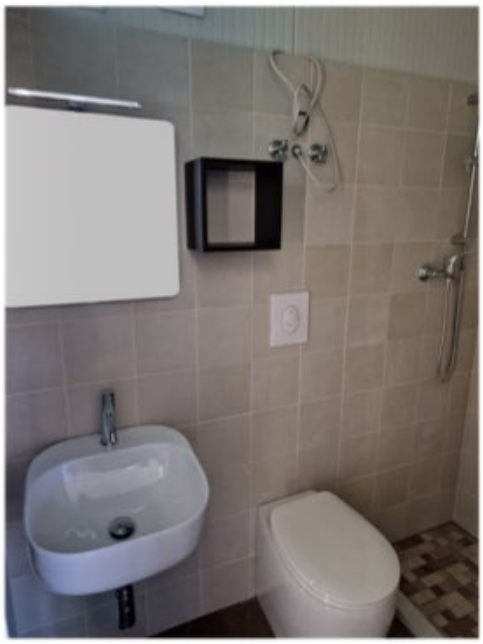



indice



CASETTA AVANTGARDE 260*380*222cm GRIGIO ARGENTO MET.+ TETTOIA LATTERALE ARG-MET. 243*340*218cm + TELAIO PERIMETRALE XXL

Art. 15189+15186+41161

CERAMICORION

Con noi sei a casa



Contrada Scannacinque
Zona Industriale - Mola di Bari (BA)

www.ceramicheorion.it |